VS 1056P 90 MAX

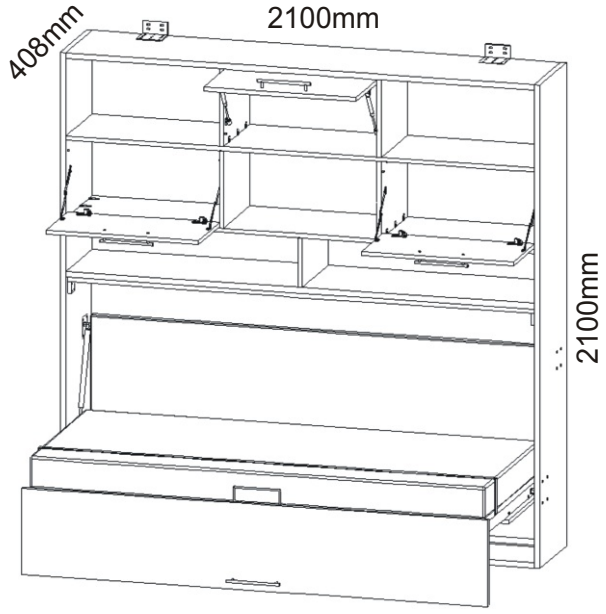

Lepidlo	Kolík 35mm	Konfirmát 50mm	Krytka	Háček 42x12x24
1x	7x	2x	33x	3x

Pant 60mm	Eurošroub zapuštěná hlava	Šroub ozdobný 4x40	Šroub zápustný 4x60	Úchyt dveří 50x40x20mm	Podložka M4	Matice samojistná M4	Koncovka 50x30
4x	12x	8x	12x	8x	20x	20x	4x

Lamely 885mm	Držák lamel	Hřebík	Podpěrka	Závěs dveří	Plynový píst malý	Plynový píst velký 800N	Vložený pant
15x	30x	110x	6x	4x	120N - 2ks 60N - 2ks	2x	6x

Spojovací excentr Velký + šroubkv	Spojovací excentr malý + šroubky	Usazovací plech Malý 80x90	Usazovací plech velká 100x120	M 6x25 zápustný	Matice Samojistná M8
30x 30x	44x 44x	1x L P. 1x	1x L P. 1x	16x	2x

Úhelník 110x100x52	Zarážka Dveří	Popruh	Zarážka MDF 3mm	Podložka M13	V4x16	V3,5x16	V4x35
2x	2x	1x	2x	2x	28x	26x	15x

Úchytka 192mm	Hmoždinka Ø10	M8x25	M12x70	V4x17	V4x20	V5x50	V4x60
4x	8x	2x	2x	36x	24x	8x	8x

1.

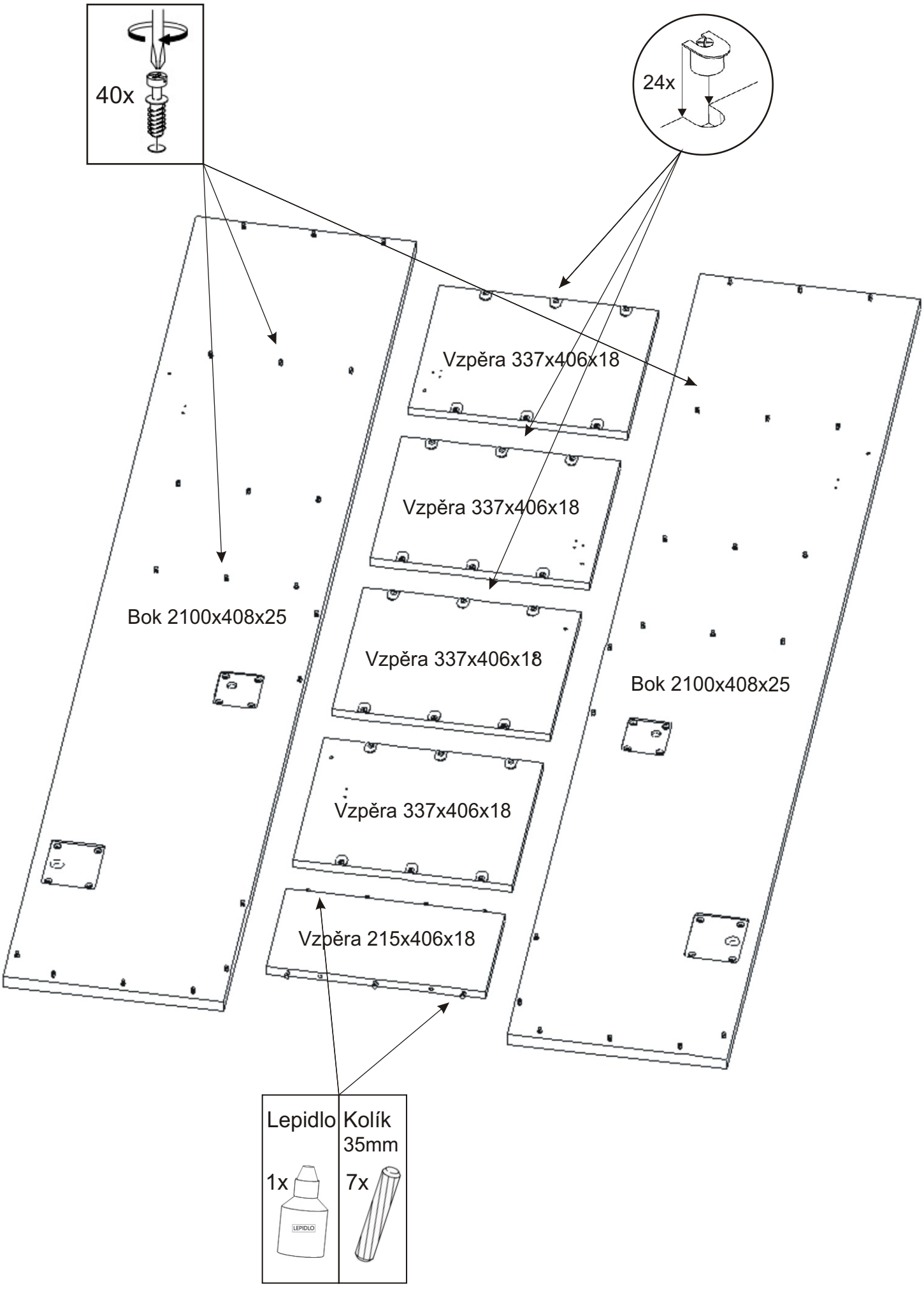
40x
24x
Vzpěra 337x406x18
Vzpěra 337x406x18
Vzpěra 337x406x18
Vzpěra 337x406x18
Vzpěra 215x406x18
Bok 2100x408x25
Bok 2100x408x25
Lepidlo
1x
LEPIDLO
Kolík
35mm
7x

2.

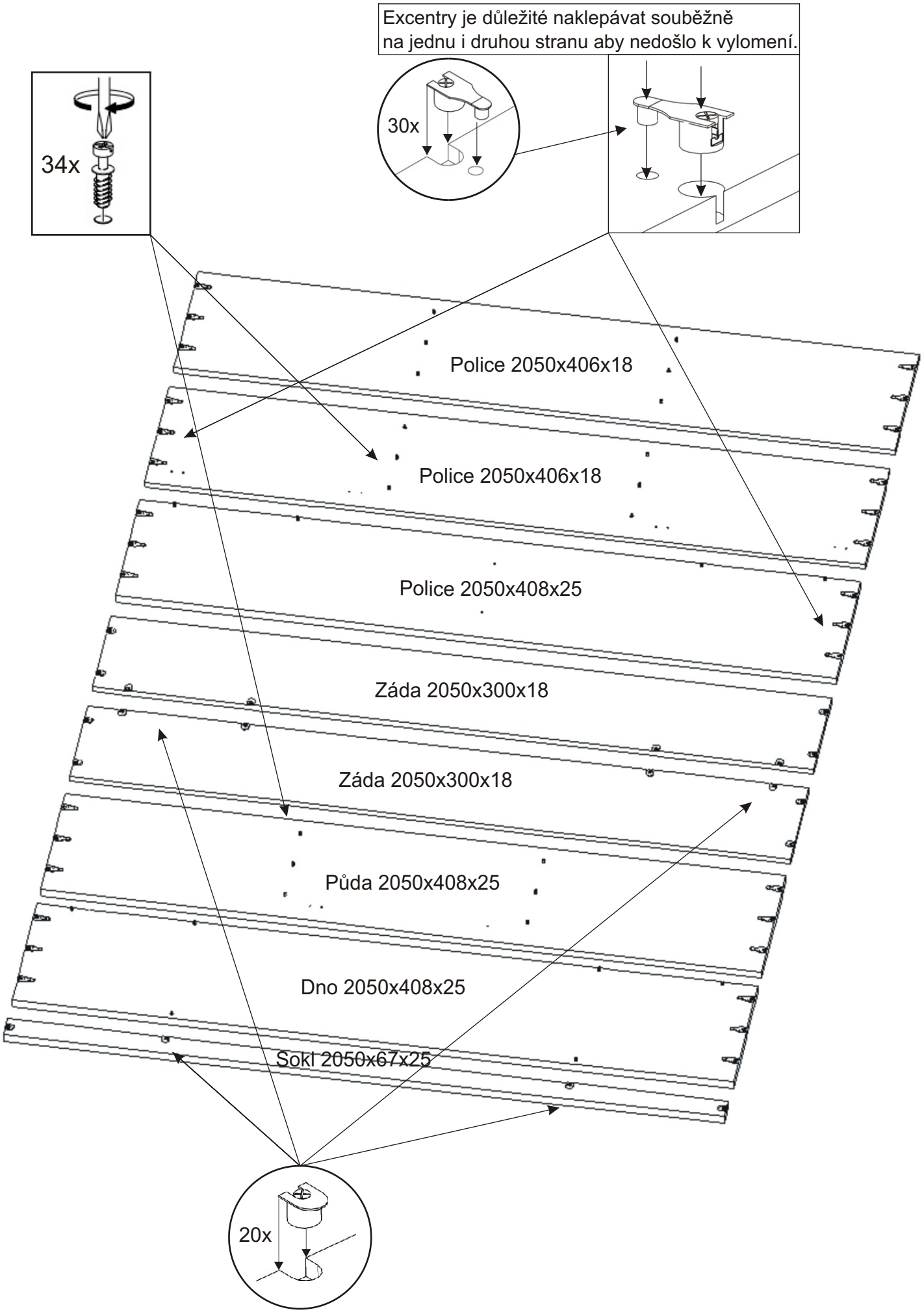
Excentry je důležité naklepávat souběžně
na jednu i druhou stranu aby nedošlo k vylomení.
30x
34x
Police 2050x406x18
Police 2050x406x18
Police 2050x408x25
Záda 2050x300x18
Záda 2050x300x18
Půda 2050x408x25
Dno 2050x408x25
Sokl 2050x67x25
20x

3.

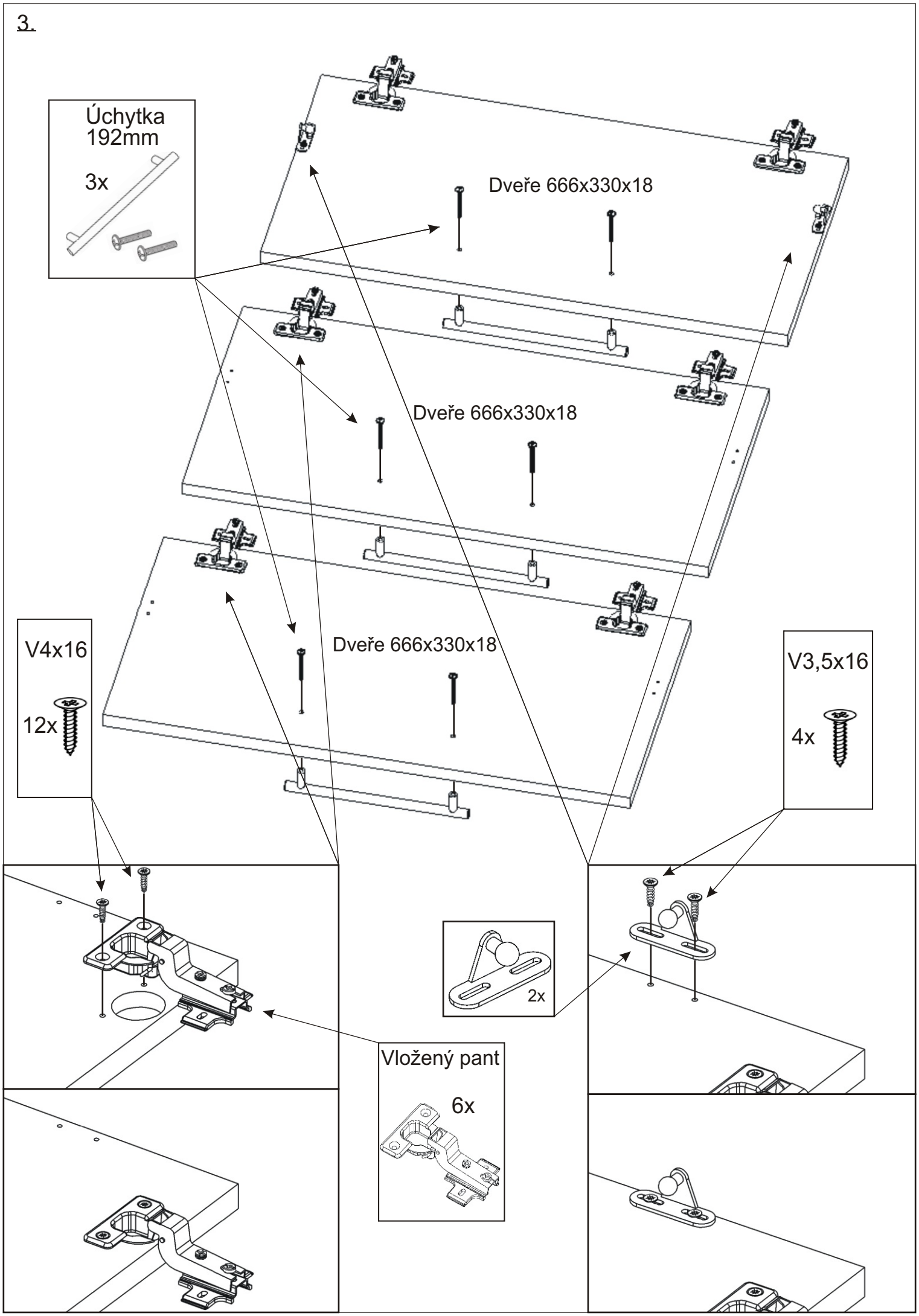
Úchytka
192mm
3x
Dveře 666x330x18
Dveře 666x330x18
Dveře 666x330x18
V4x16
12x
V3,5x16
4x
2x
Vložený pant
6x

4.

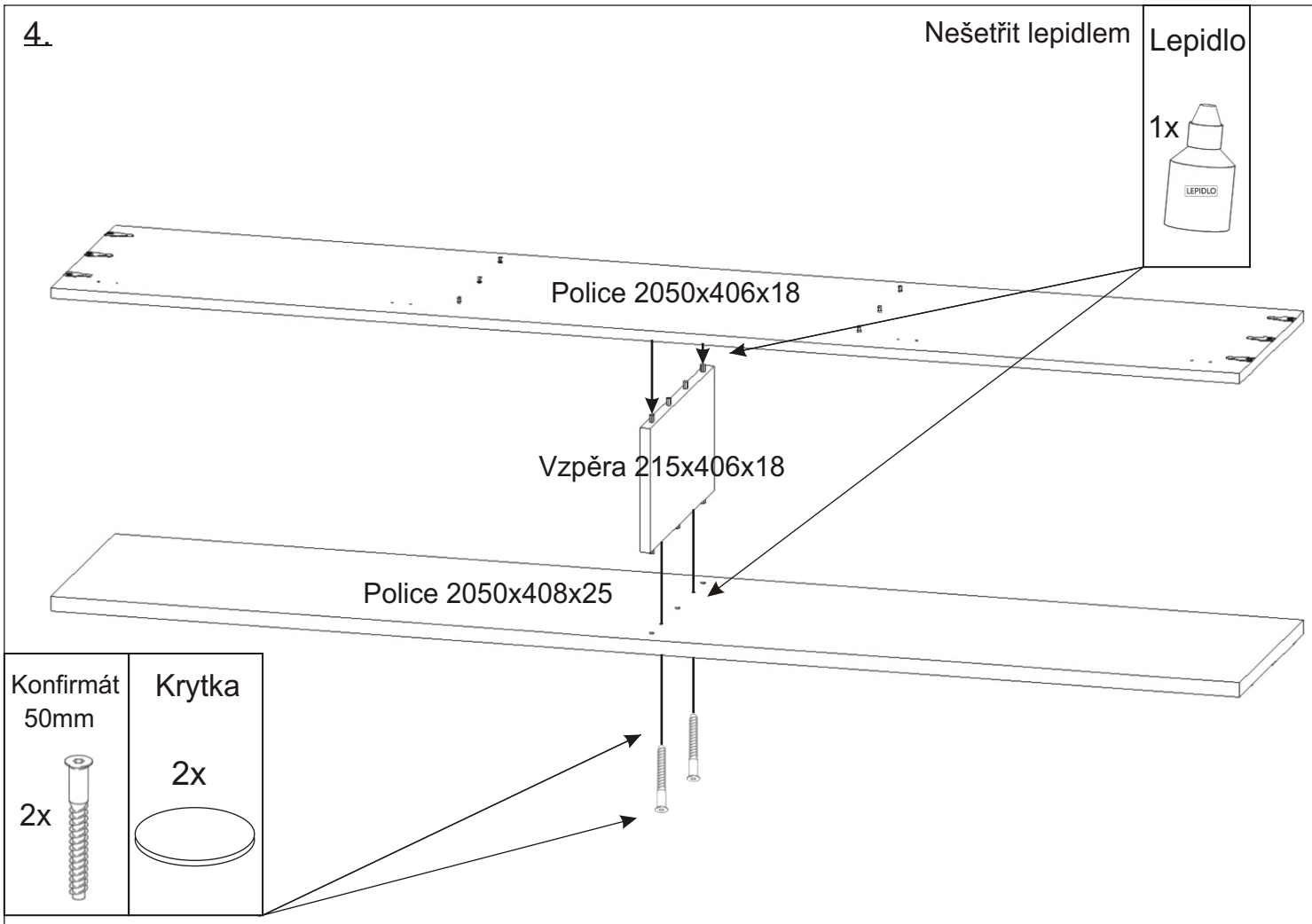
Nešetřit lepidlem
Lepidlo
1x
LEPIDLO
Police 2050x406x18
Vzpěra 215x406x18
Police 2050x408x25
Konfirmát
50mm
2x
Krytka
2x

5.

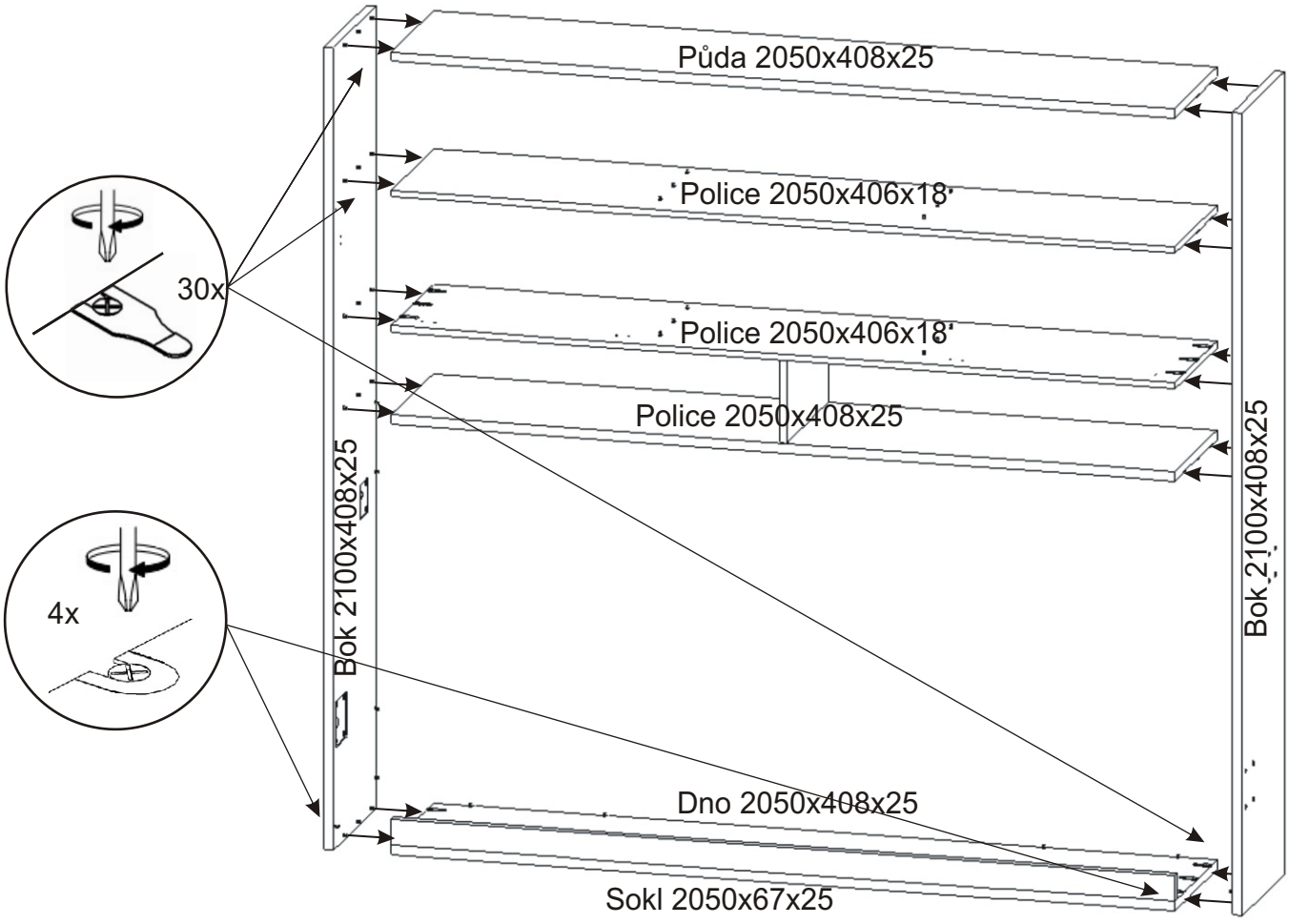
Půda 2050x408x25
Police 2050x406x18
Police 2050x406x18
Police 2050x408x25
30x
4x
Bok 2100x408x25
Bok 2100x408x25
Dno 2050x408x25
Sokl 2050x67x25

6.

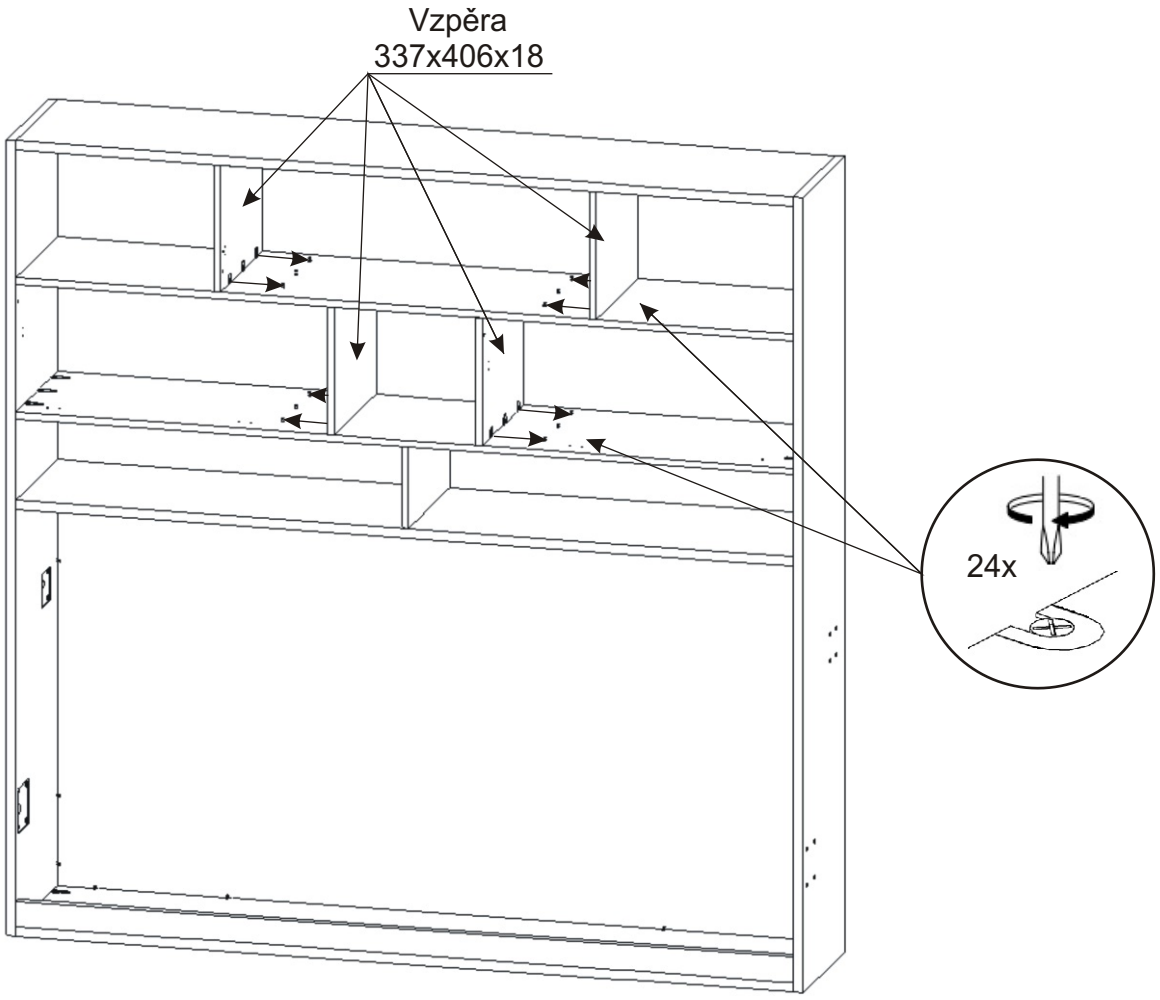
Vzpěra
337x406x18
24x

7.

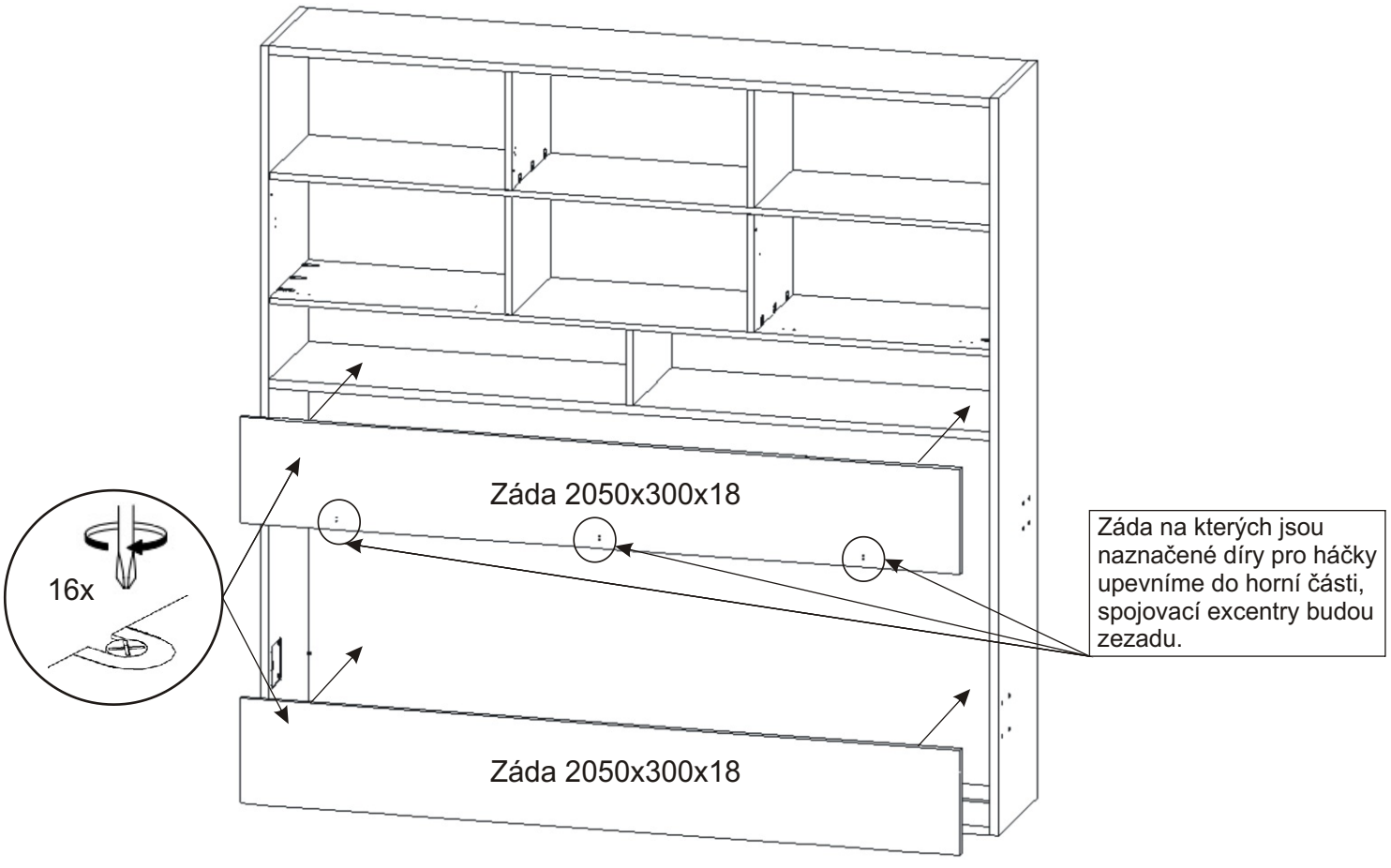
Záda 2050x300x18
16x
Záda na kterých jsou naznačené díry pro háčky upevníme do horní části, spojovací excentry budou zezadu.
Záda 2050x300x18

8.

Než připevníme záda skříně je důležité
změřit změřit a vyrovnat úhlopříčky L1 = L2.

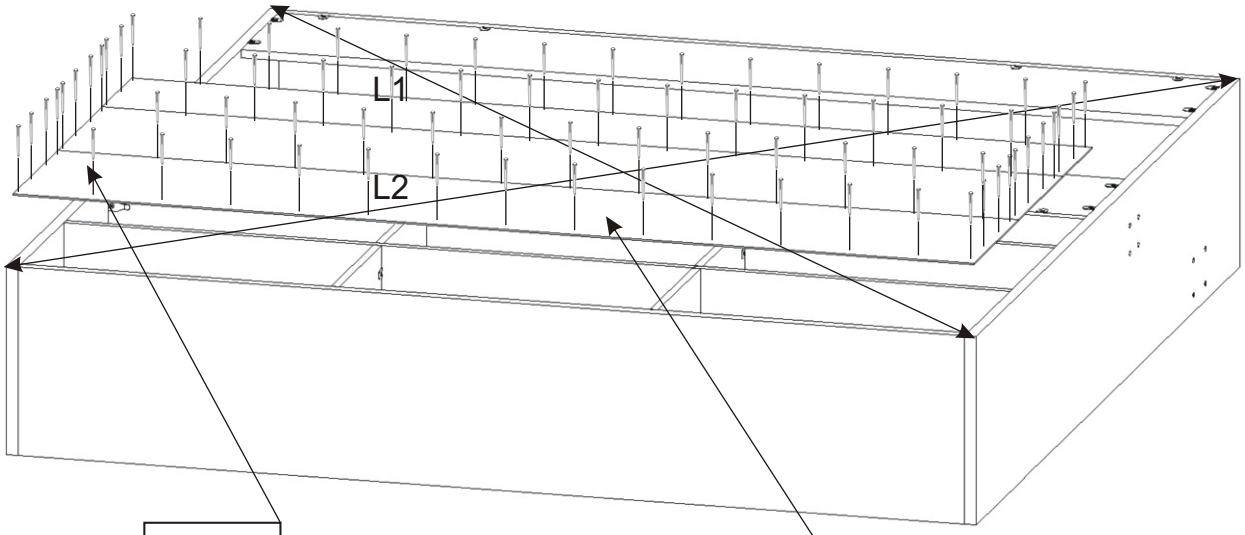

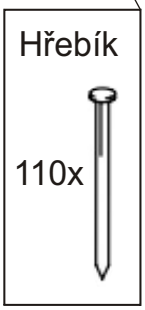

MDF 2080x235x3 1ks
MDF 2080x355x3 2ks

9.

Nyní s pomocí dvou lidí zvedneme korpus postele.

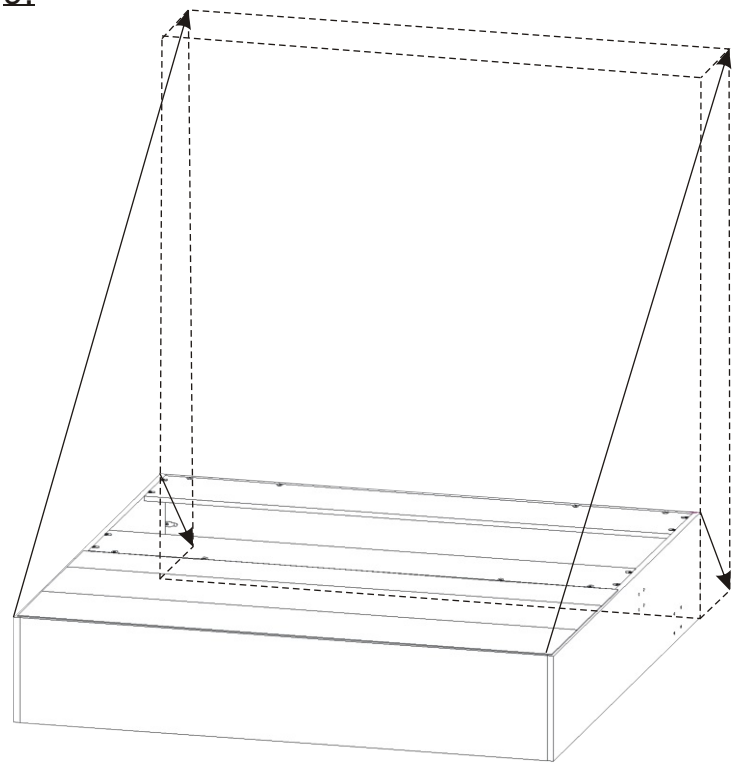

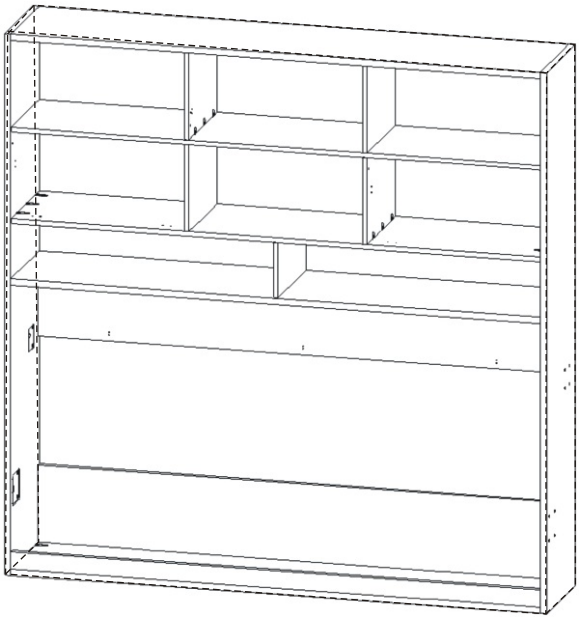

10.

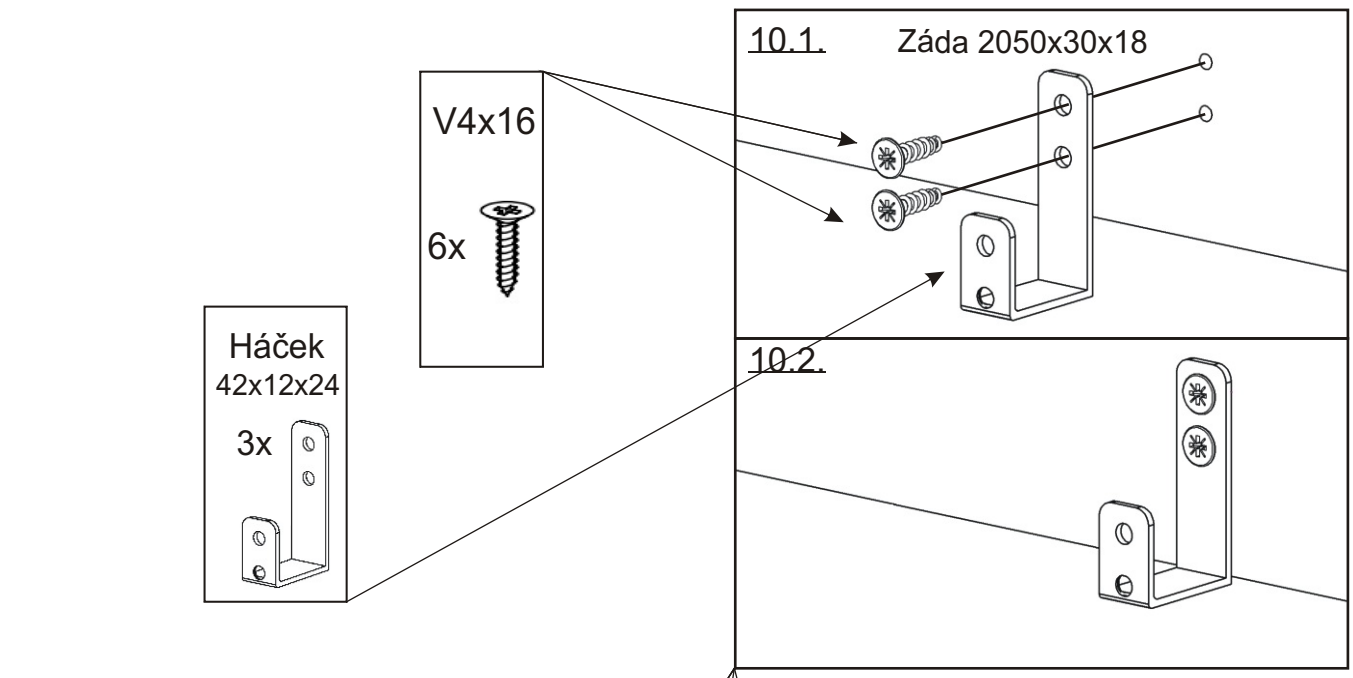
10.1.
Záda 2050x30x18
V4x16
6x
Háček
42x12x24
3x
10.2.

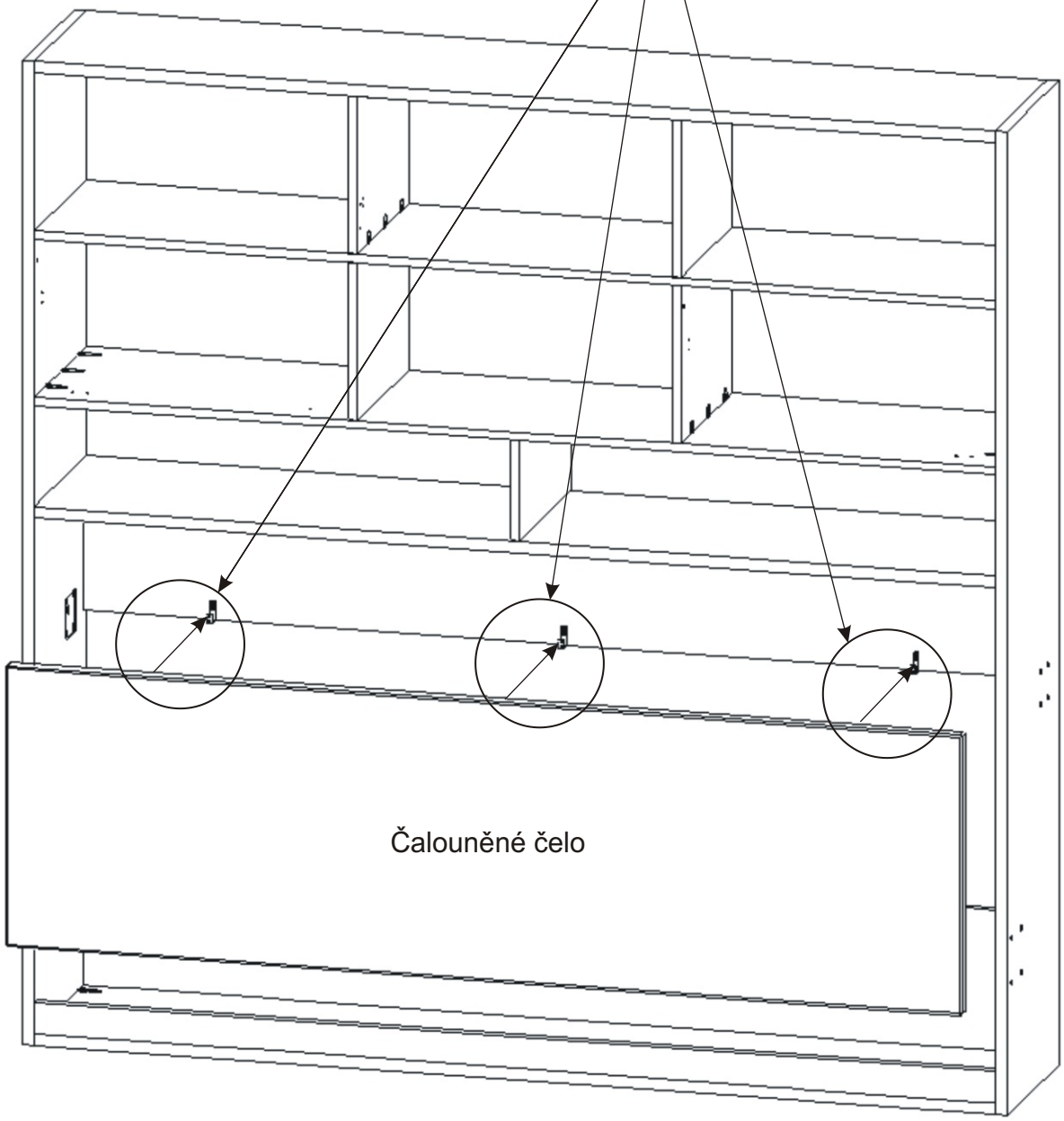
Čalouněné čelo

11.

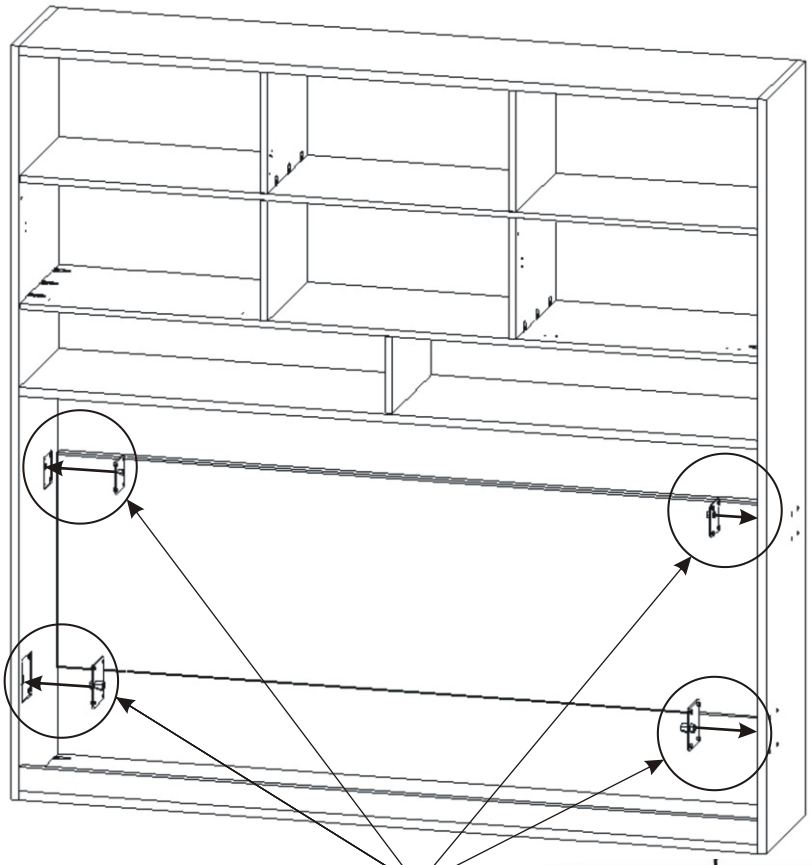

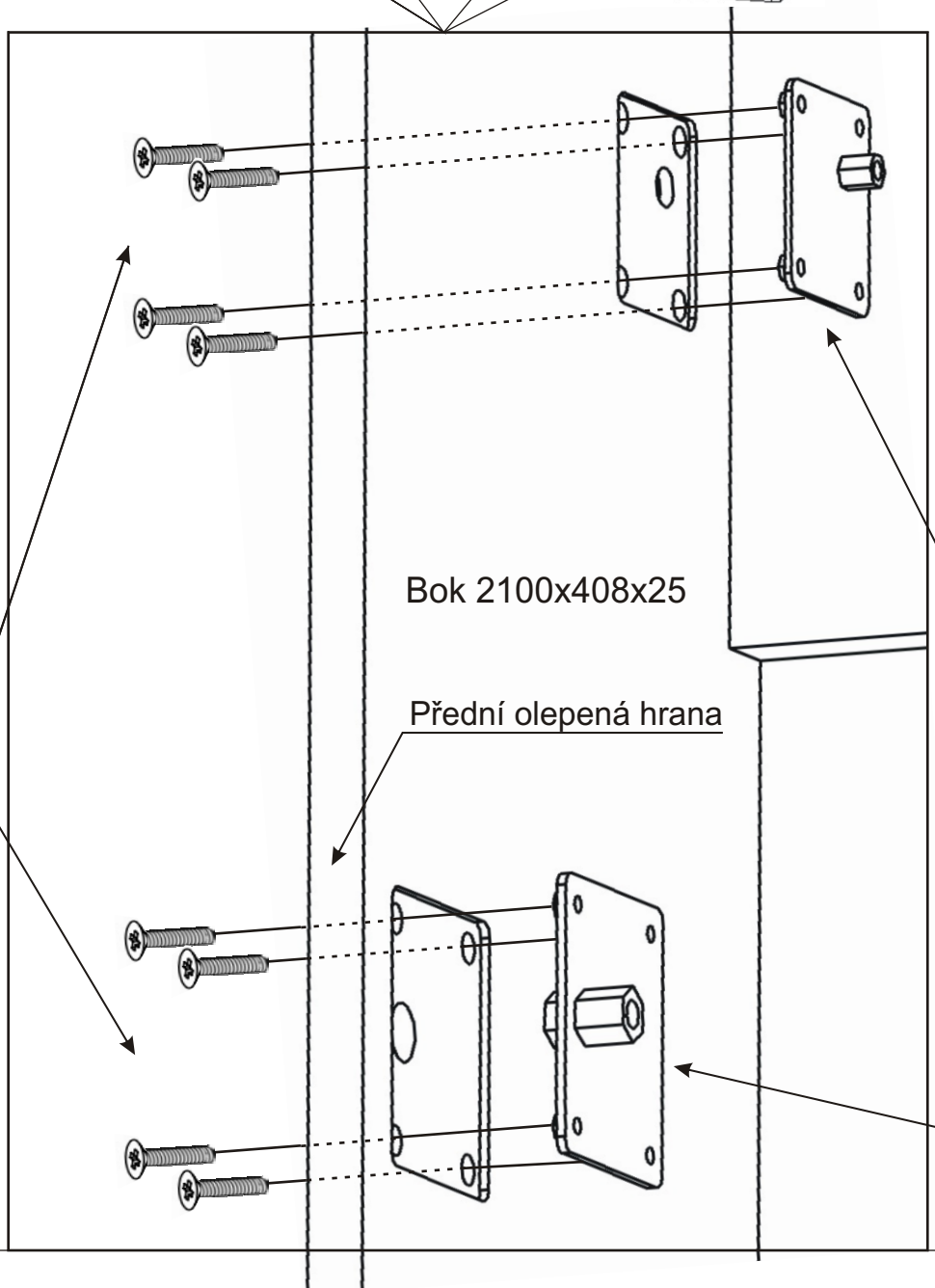

M 6x25
zápustný
16x

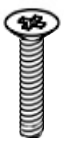

Krytka
16x

Usazovací
plech malý
80x90
2x

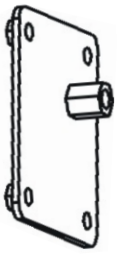

Usazovací
plech velký
100x120
2x

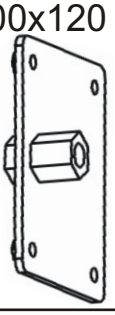

12.

Výklopná postel musí být před nasazením kovového roštu upevněna ke zdi! Jinak hrozí pád při otevírání.

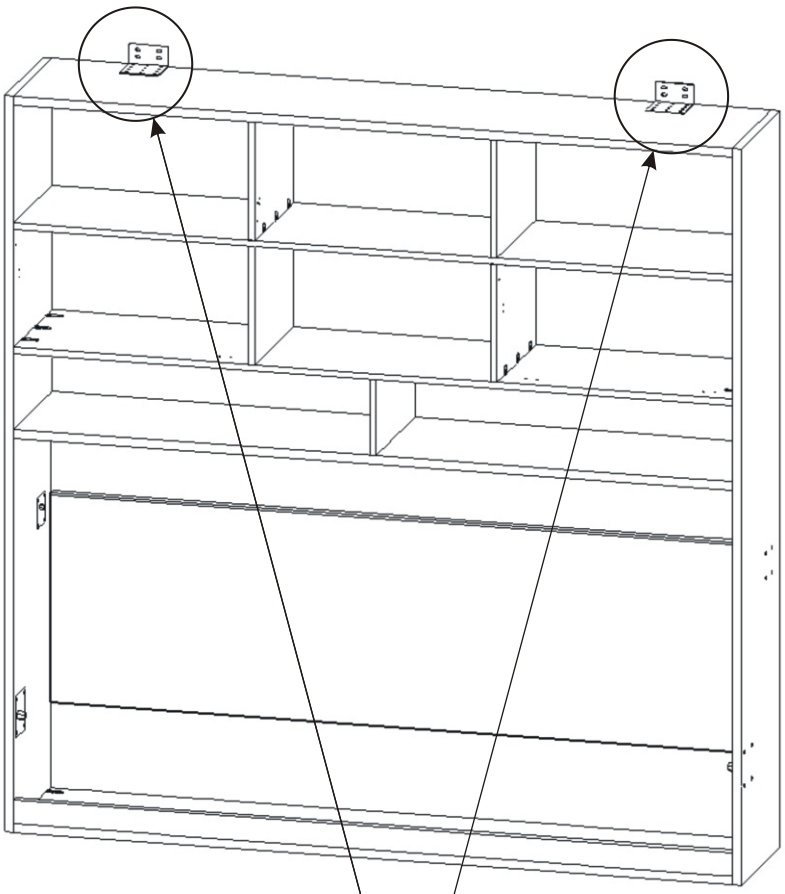

1)Korpus skříně přisuneme ke zdi.
2)Umístíme úhelníky a tužkou si označíme otvory pro hmoždinky.
3)Navrtáme otvory pro hmoždinky,naklepeme hmoždinky.
4)Úhelníky přišroubujeme nejdříve ke korpusu a poté ke zdi.

Počet a typ hmoždinek je nutno určit podle typu stěny.

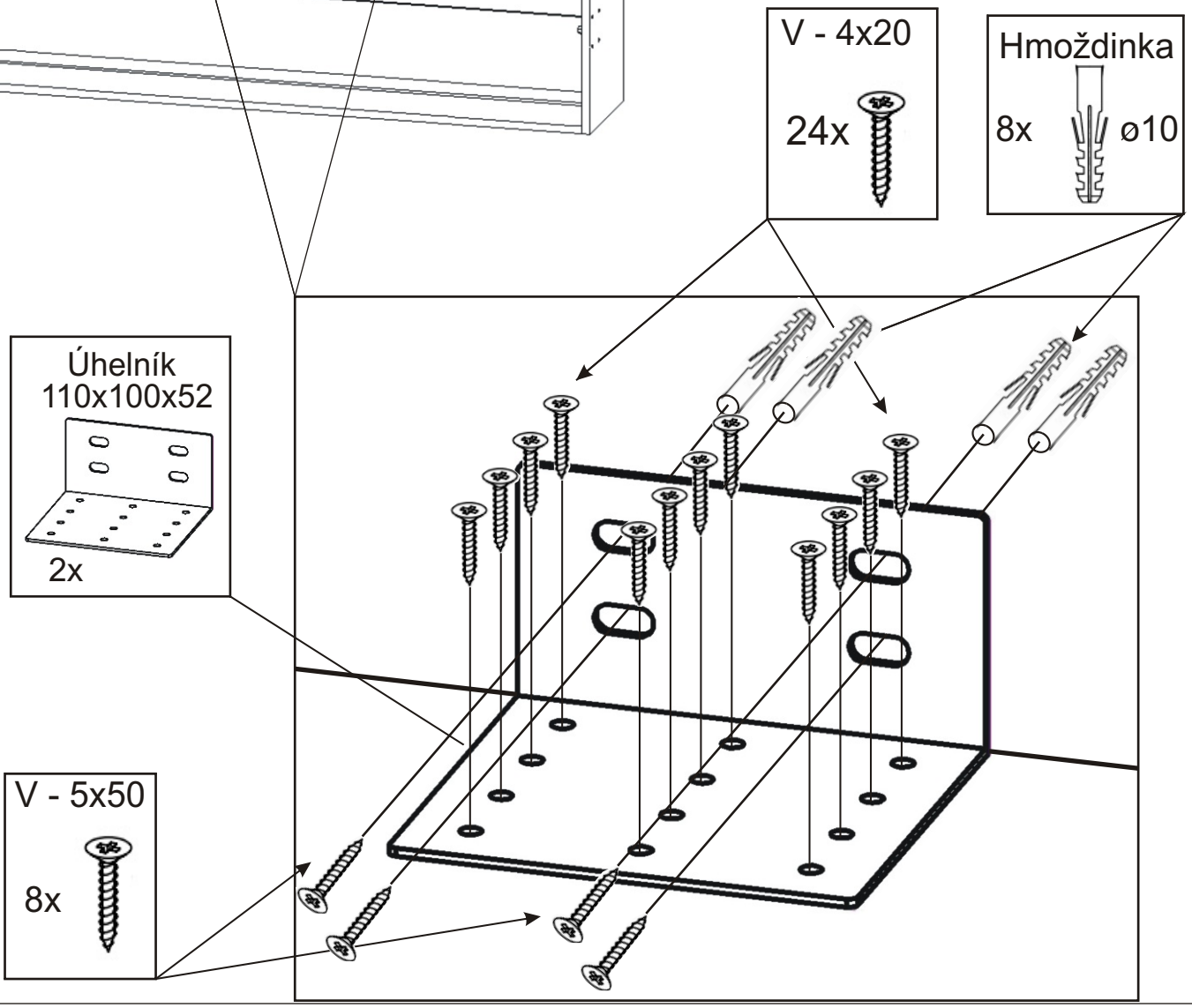

13.1.

Vzpěra 337x406x18

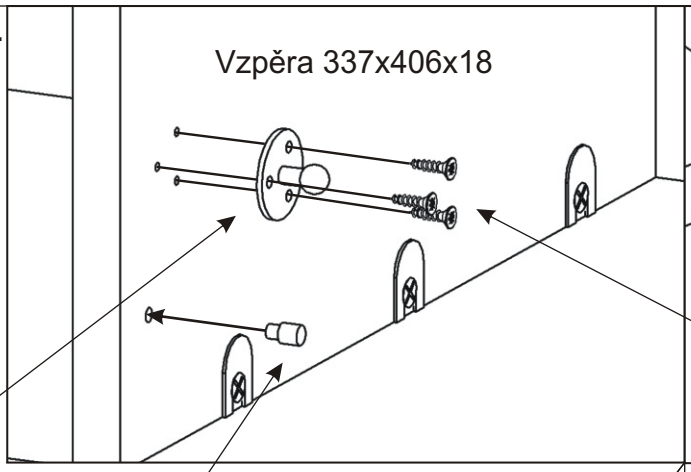

13.2.

Dveře 666x330x18

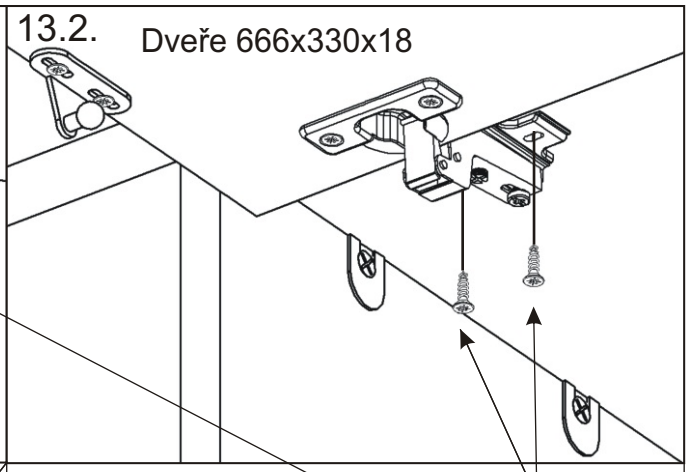

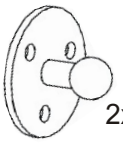

2x

V3,5x16

6x

V4x16

4x

Podpěrka

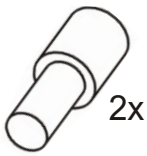

2x

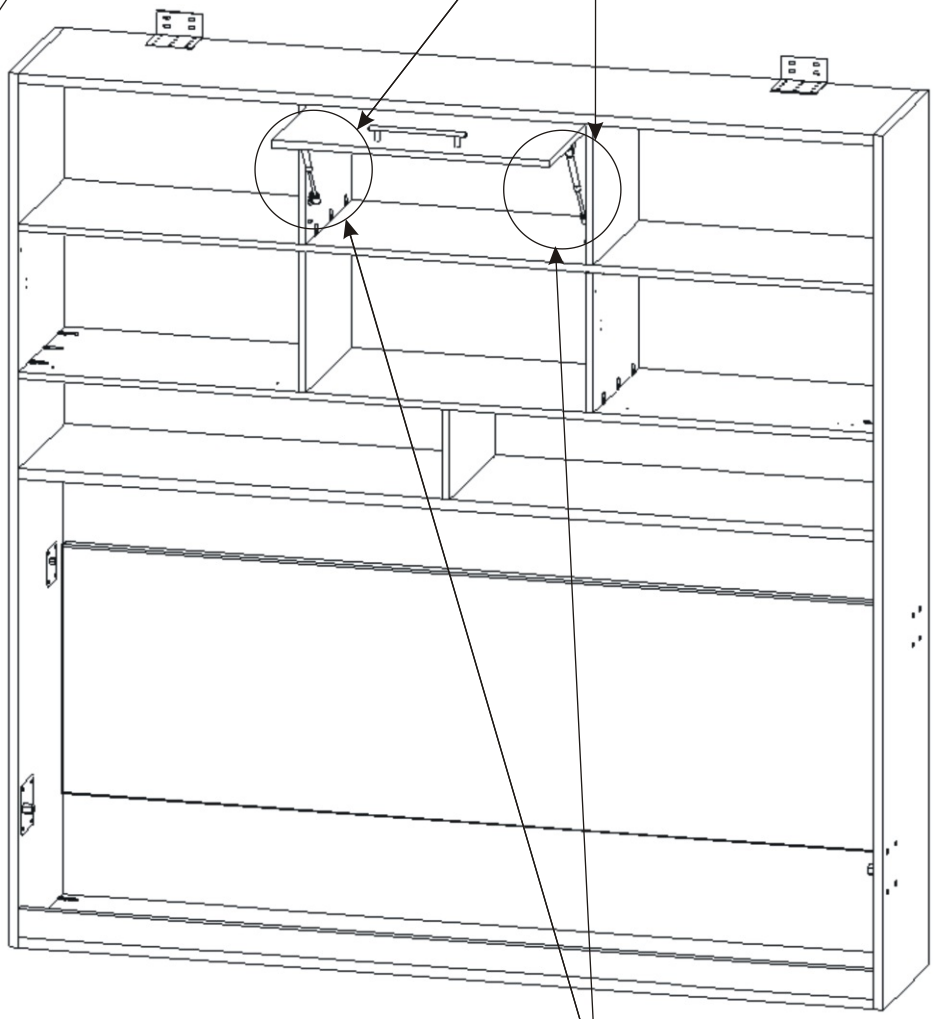

Plynový píst malý

60N - 2ks

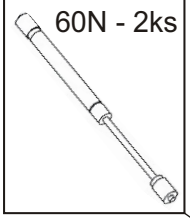

13.3.

Půda 2050x 408x25

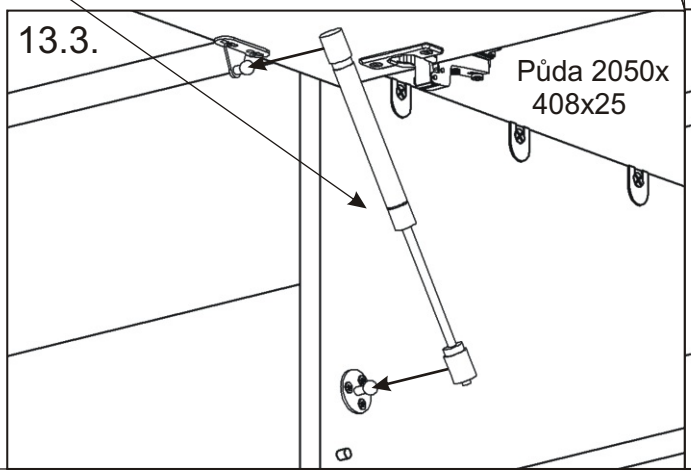

13.4.

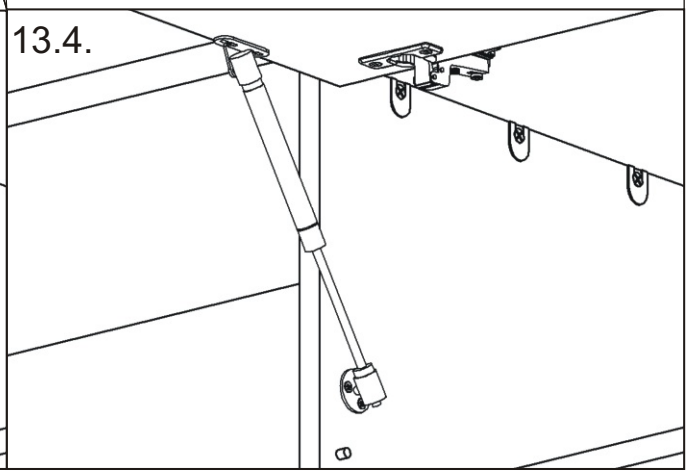

14.1.

Police 2050x406x18

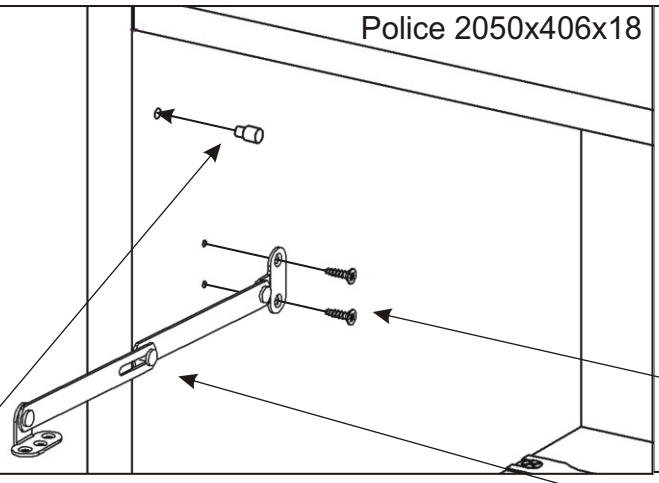

14.2.

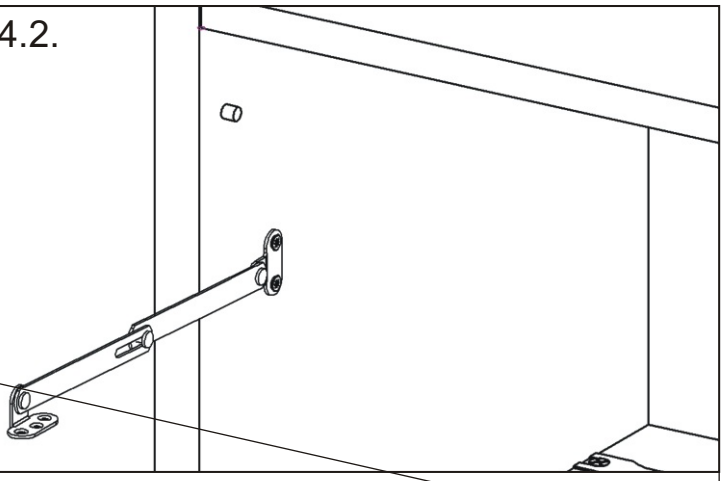

Podpěrka

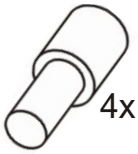

4x

V3,5x16

8x

Závěs dveří

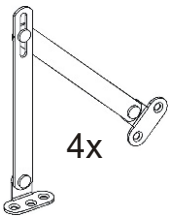

4x

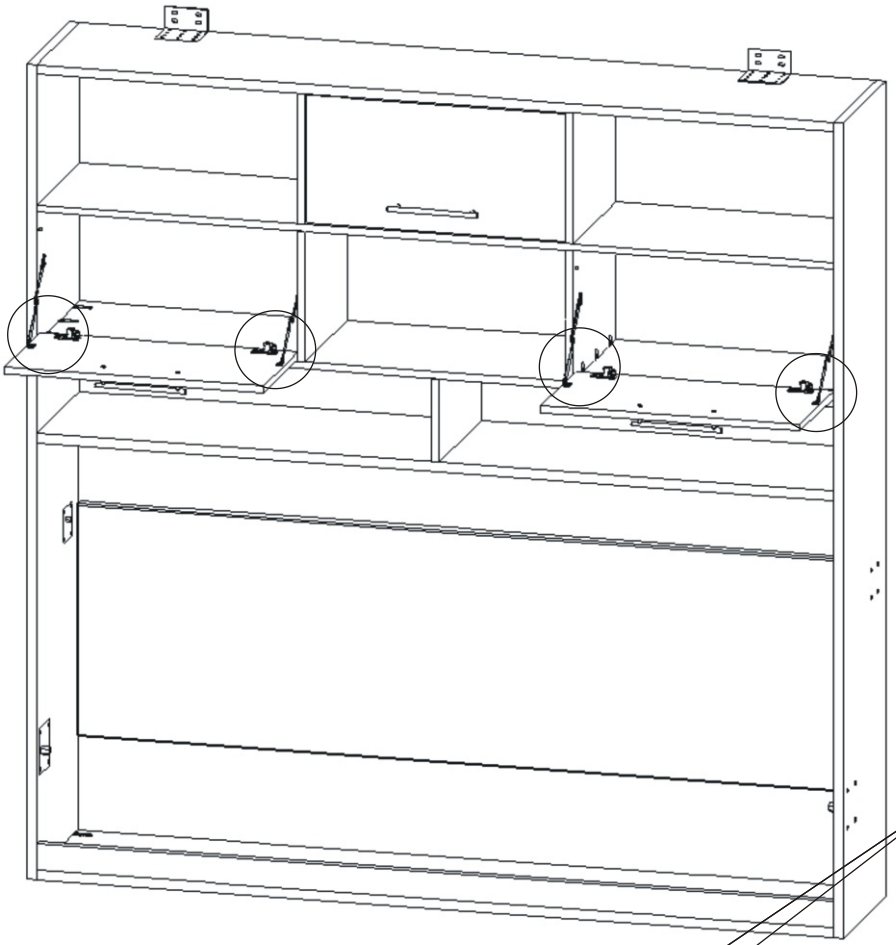

V4x16

6x

V3,5x16

8x

14.3.

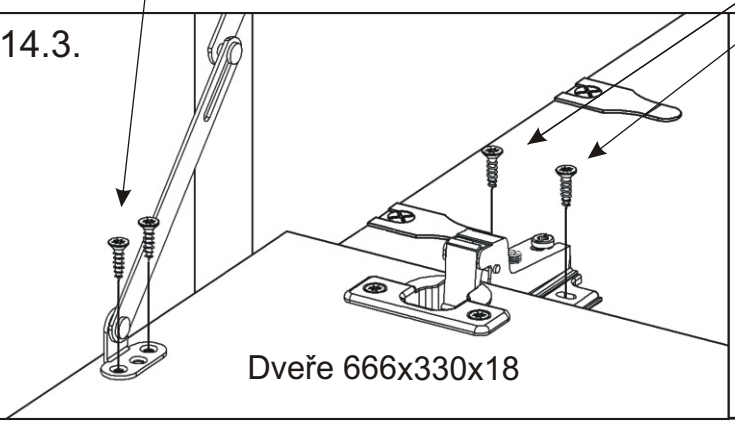

Dveře 666x330x18

14.4.

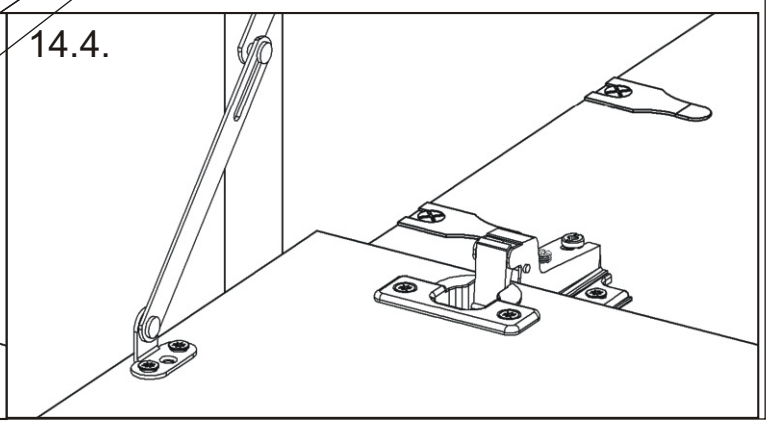

15.

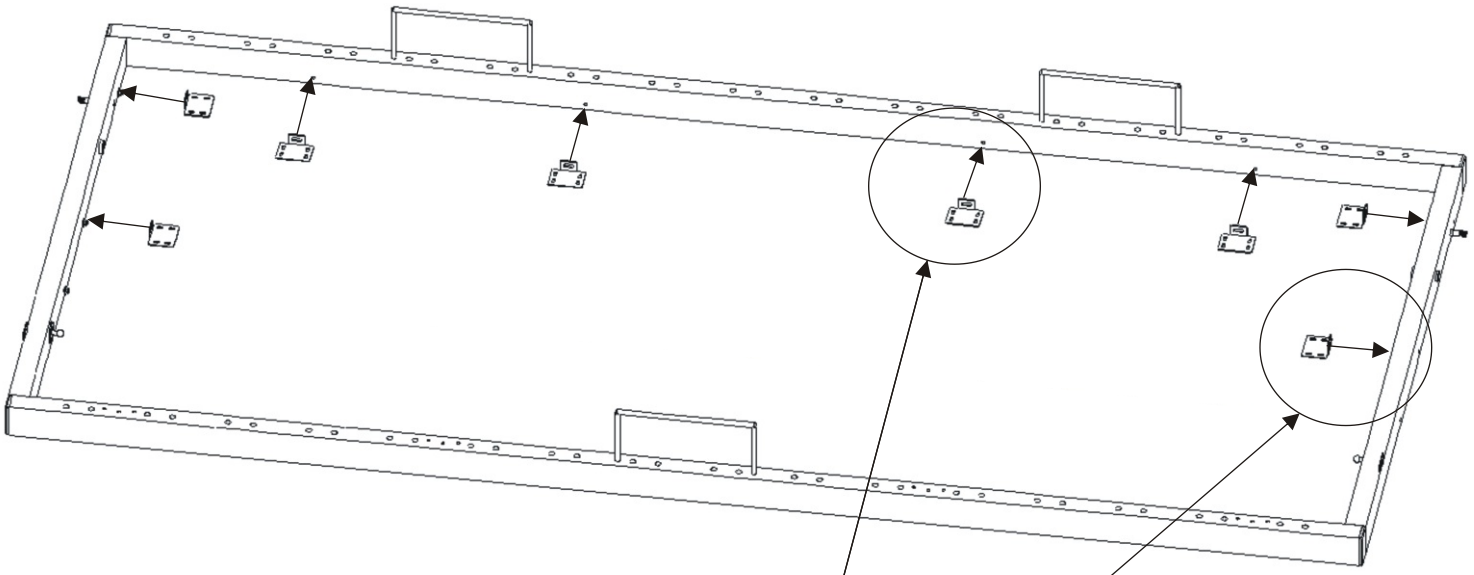

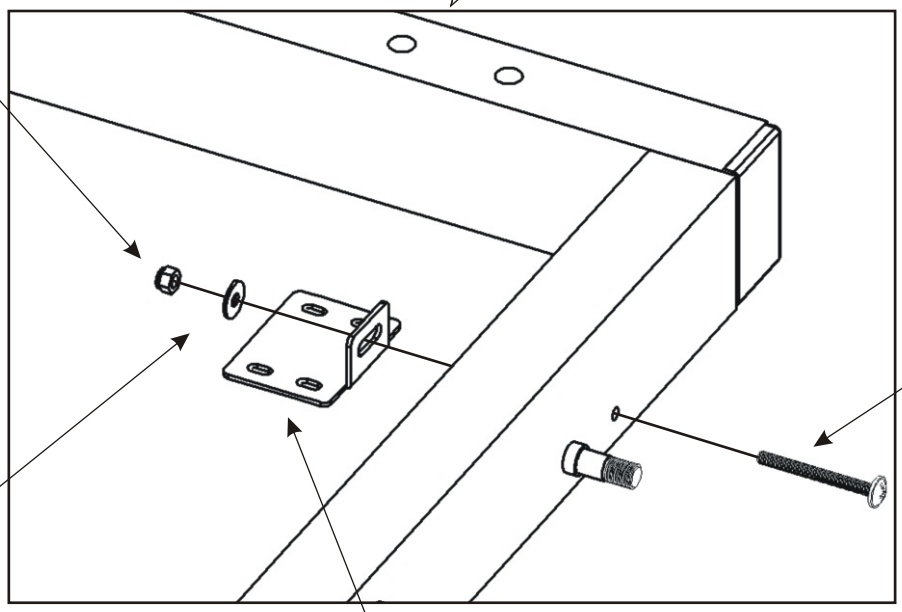

Matice samojistná M4

8x

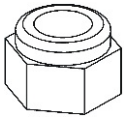

Šroub ozdobný 4x40

8x

Podložka M4

8x

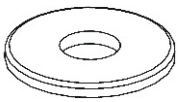

Úchyt dveří 50x40x20mm

8x

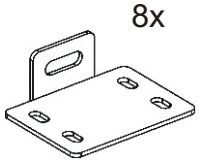

16.

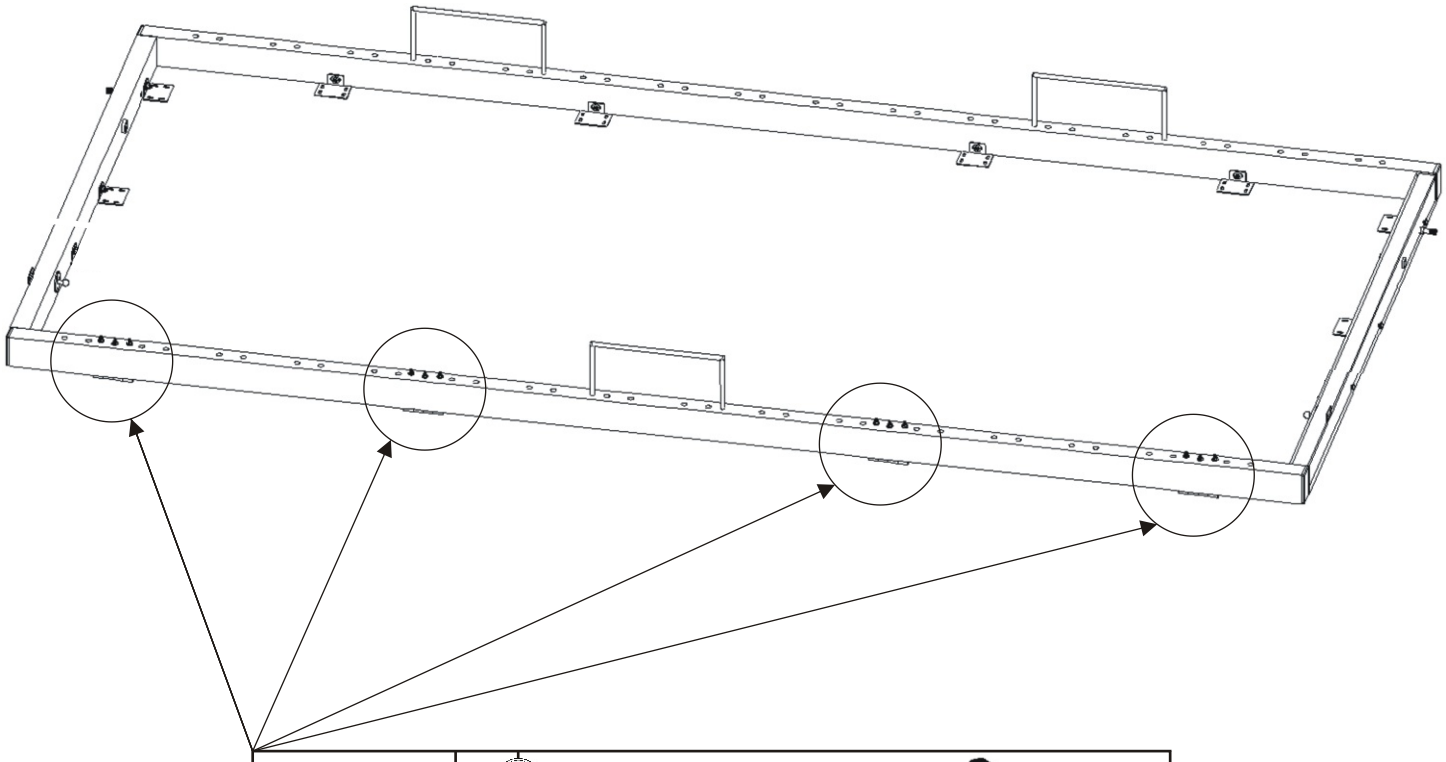

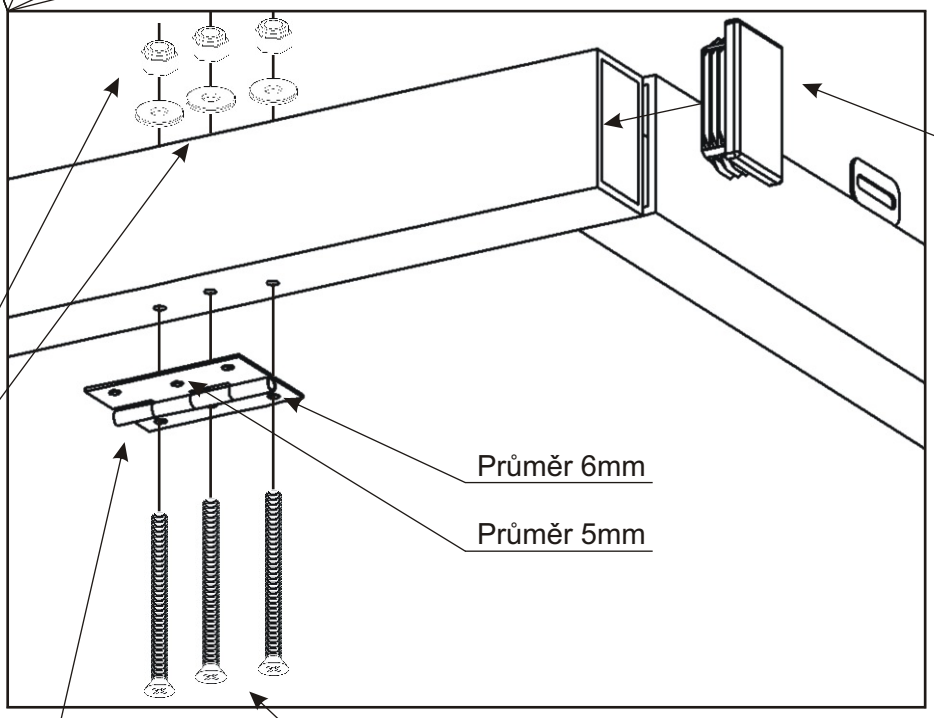

Matice samojistná M4

12x

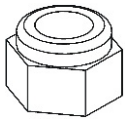

Podložka M4

12x

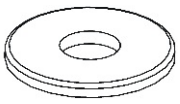

Koncovka 50x30

4x

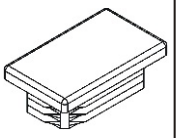

Pant 60mm

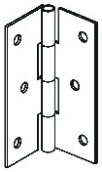

4x

Šroub zápustný 4x60

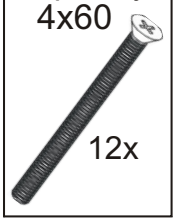

12x

17.

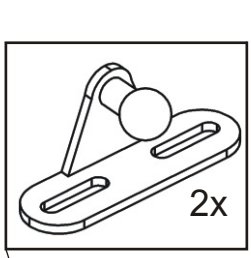
2x

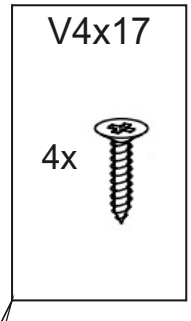
V4x17
4x

Eurošroub
zapuštěná
hlava
12x

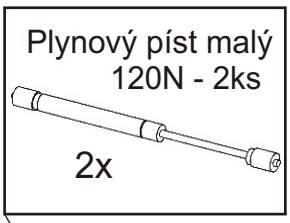
Plynový píst malý
120N - 2ks
2x

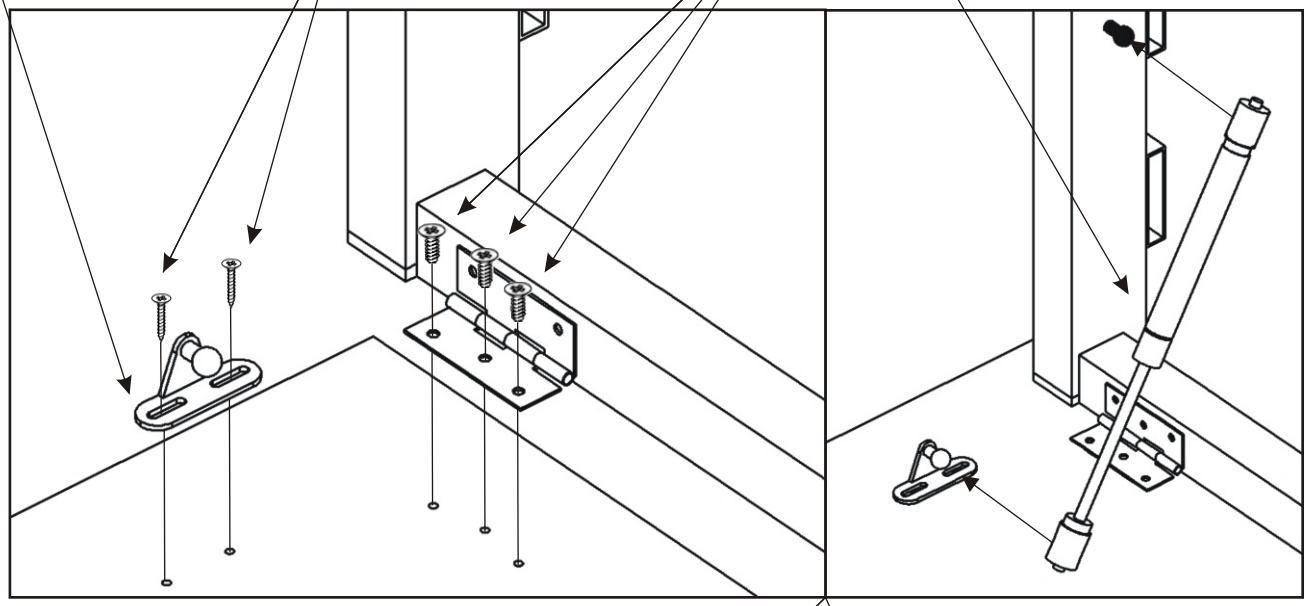

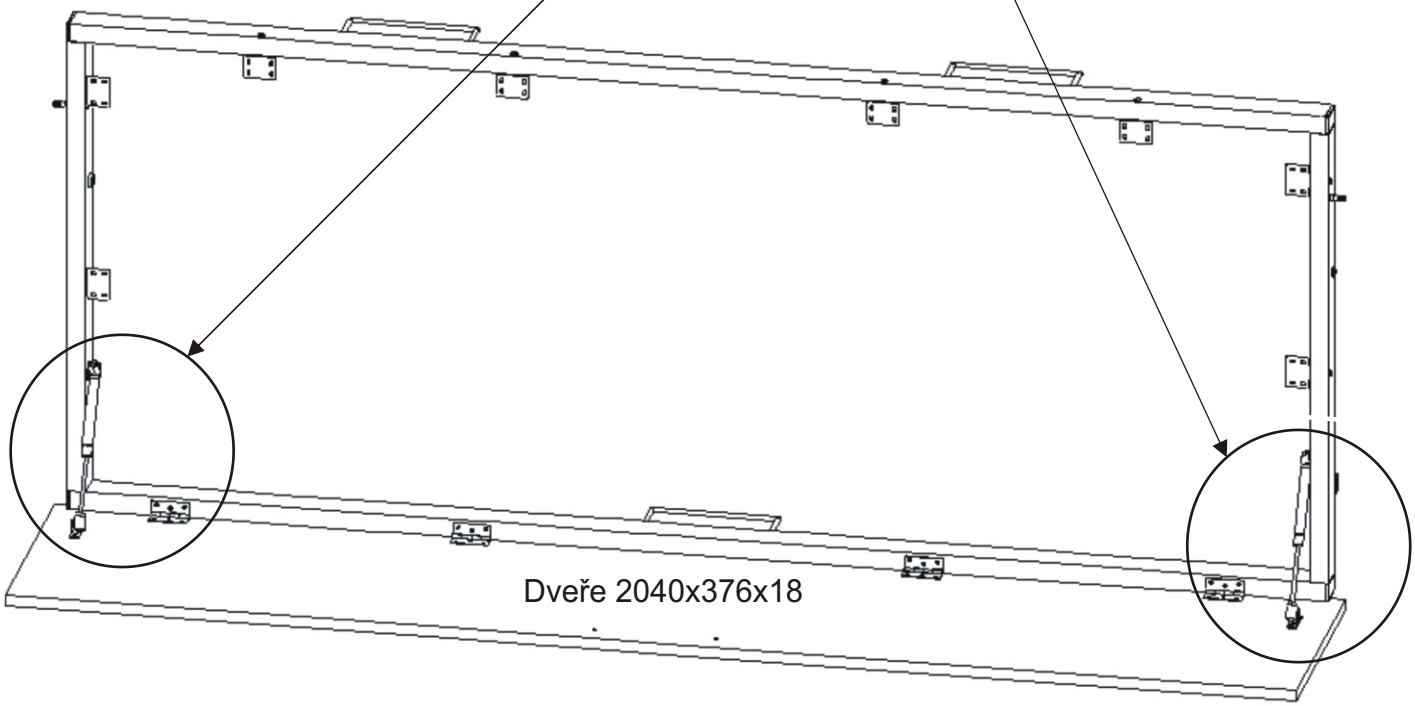
Dveře 2040x376x18

18.

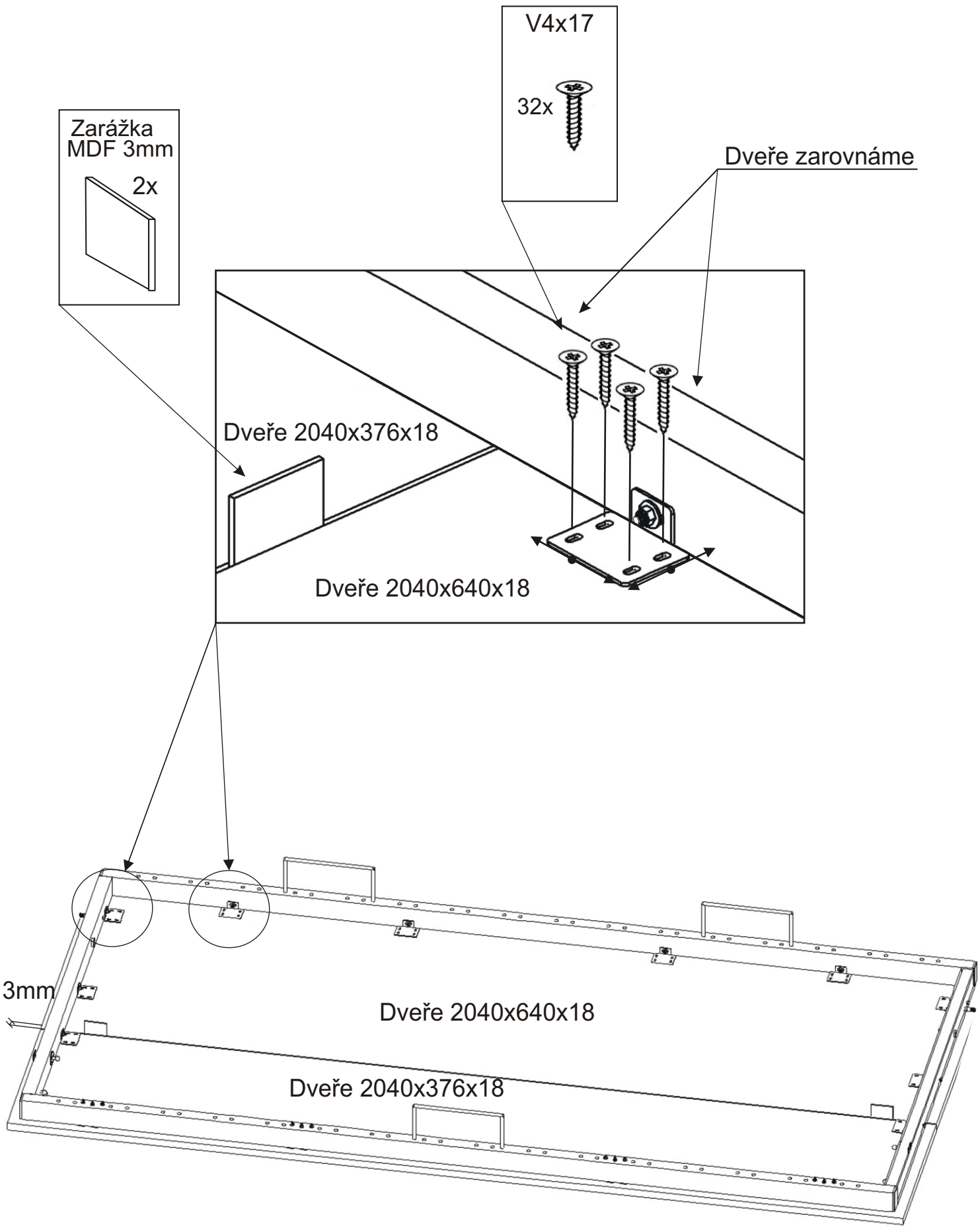
V4x17
32x
Zarážka
MDF 3mm
2x
Dveře zarovnáme
Dveře 2040x376x18
Dveře 2040x640x18
3mm
Dveře 2040x640x18
Dveře 2040x376x18

19.

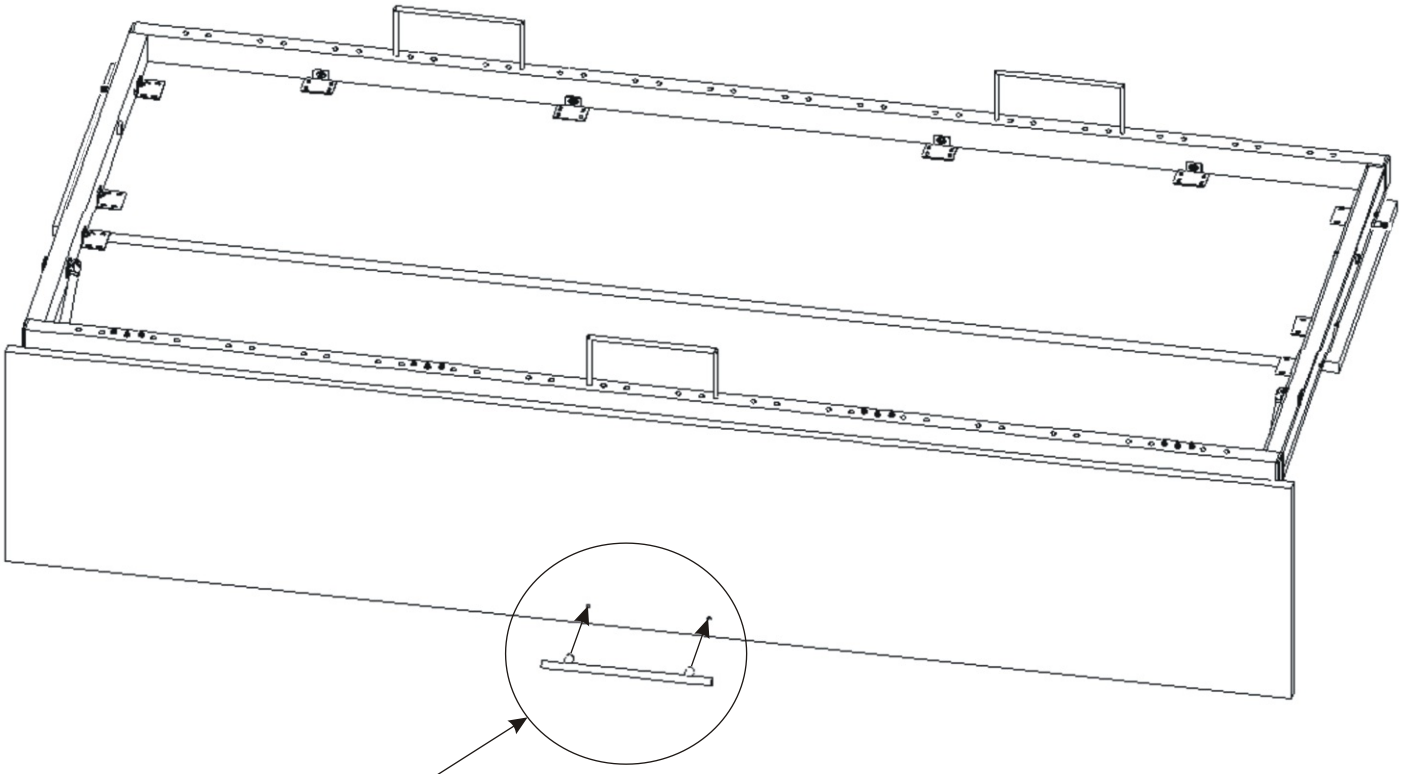

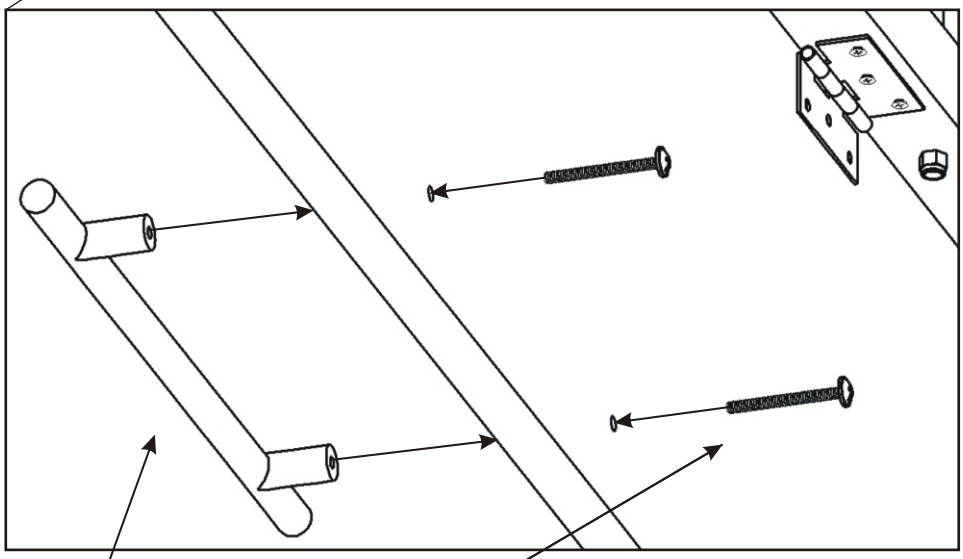

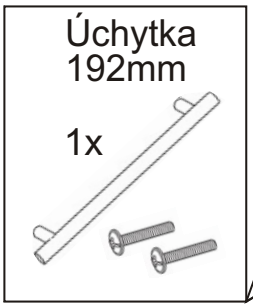

20.

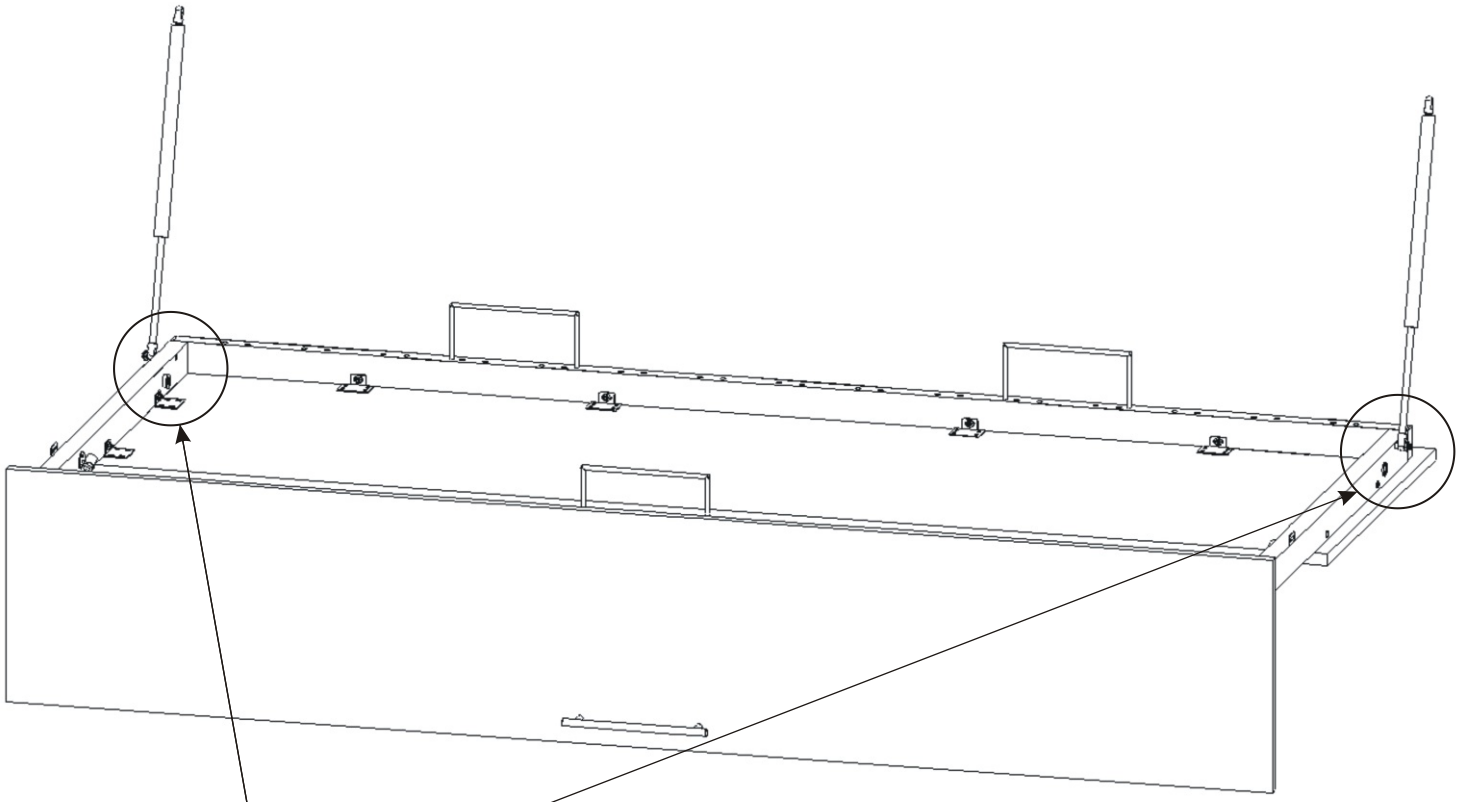

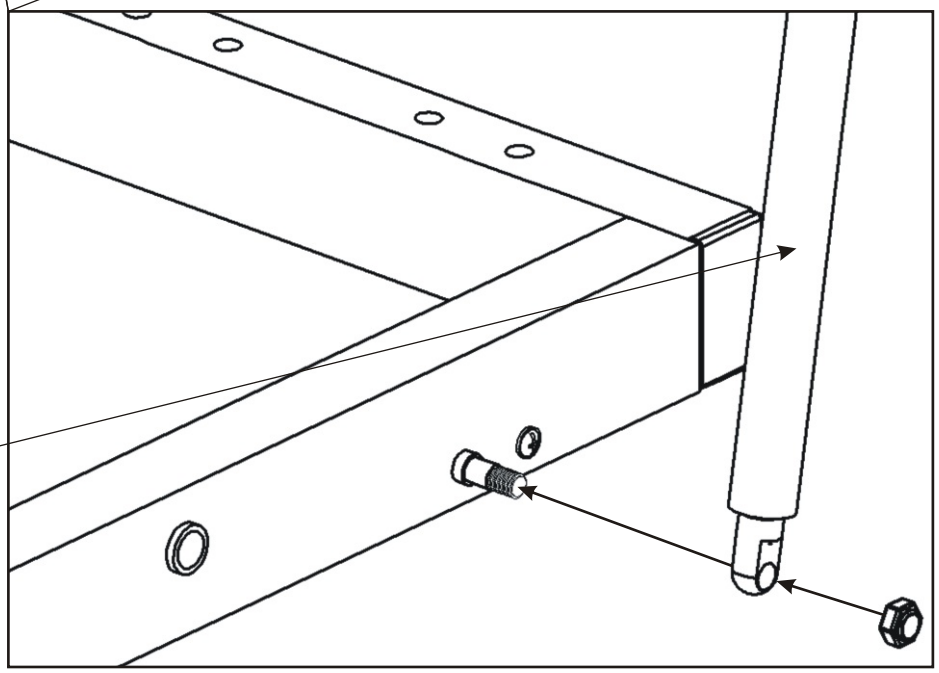

Plynový píst
velký
800N
2x

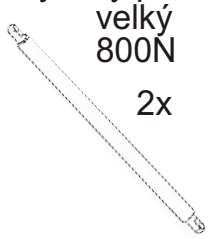

Matice
Samojistná
M8
2x

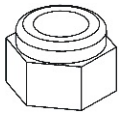

Matici úplně nedotahujeme,
je potřeba nechat nějakou vůli.

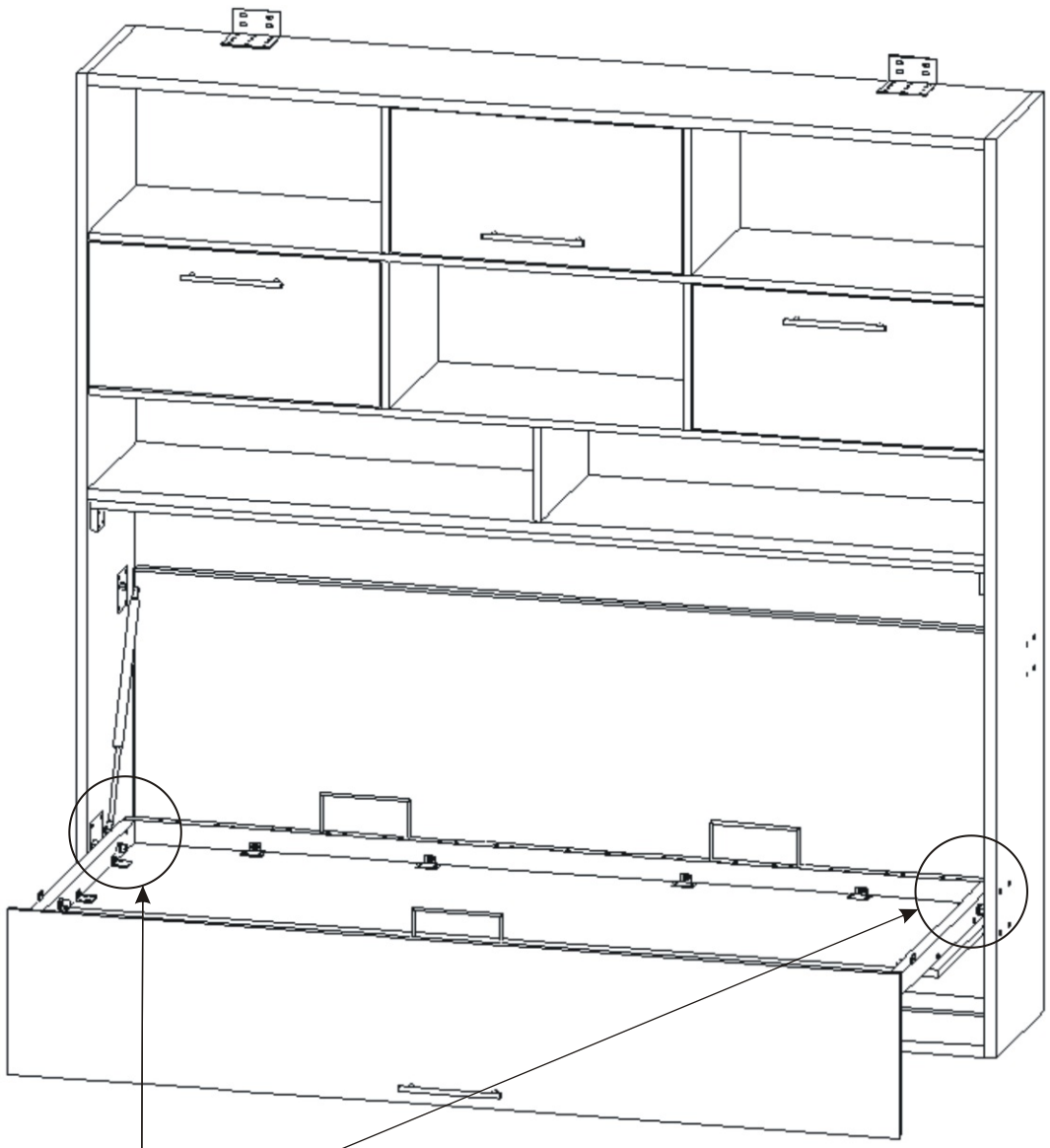

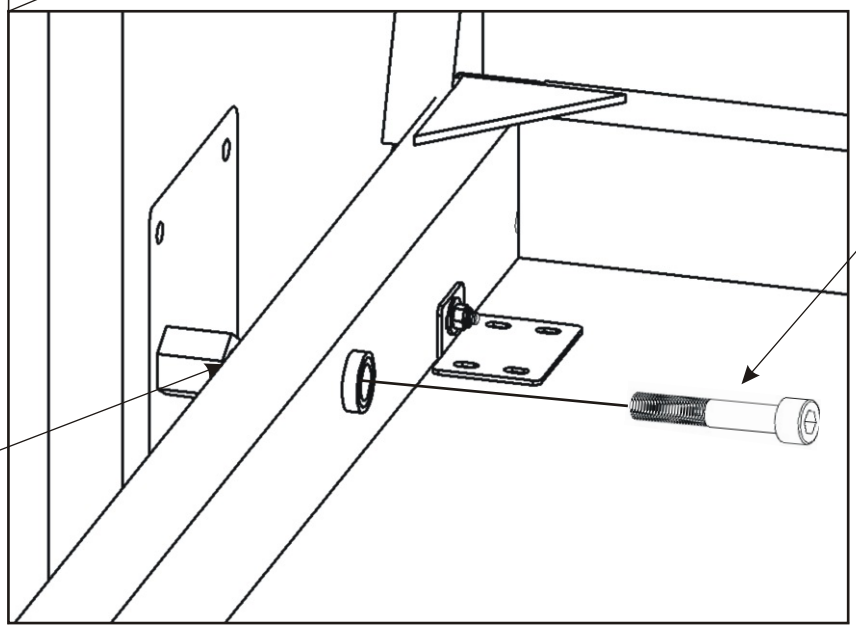

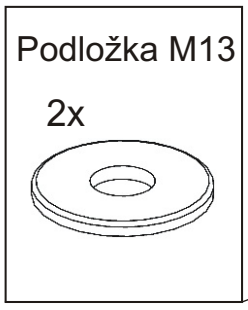

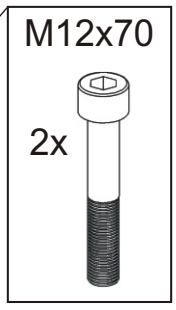

Je možné že podložka M13
nebude vůbec potřeba.

Šroub úplně nedotahujeme,
je potřeba nechat nějakou vůli.

22.

Písty se upevňují pri zavřených dveřích.

Poloha pro nasazení pístů
na mechaniku v korpusu (horní čepy).

1)Dveře vyklopíme do vodorovné polohy
a celou pohyblivou část zatlačíme dovnitř.

2)Nyní volně nasadíme písty do horních čepů.

M8x25

2x

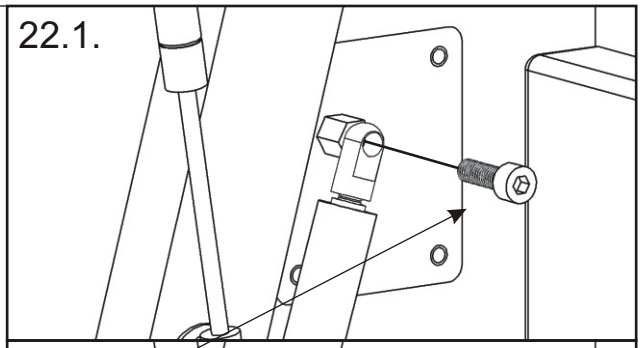

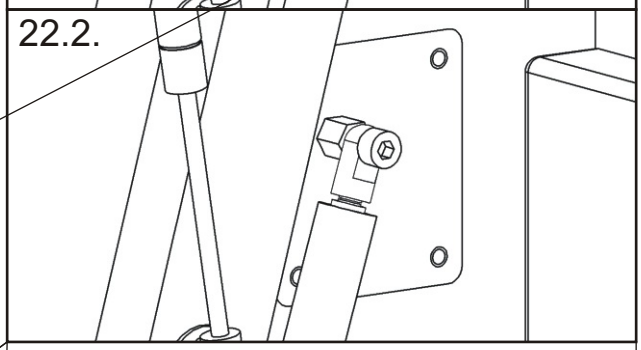

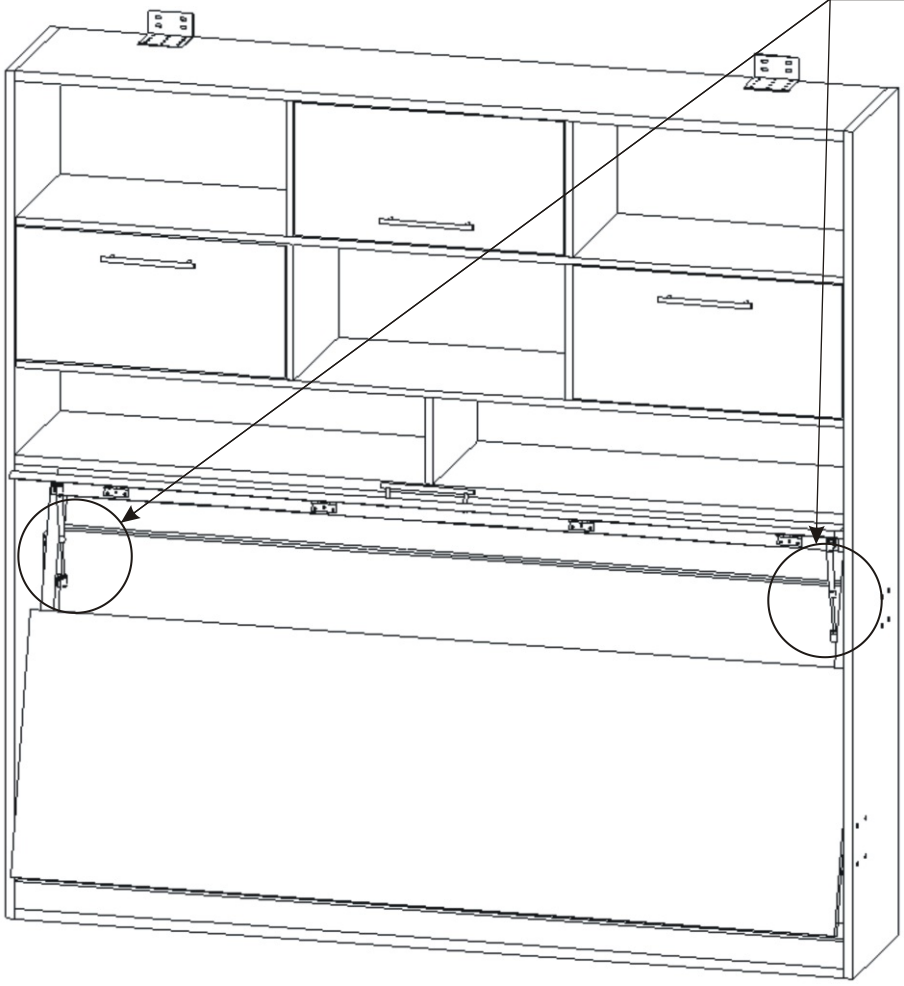

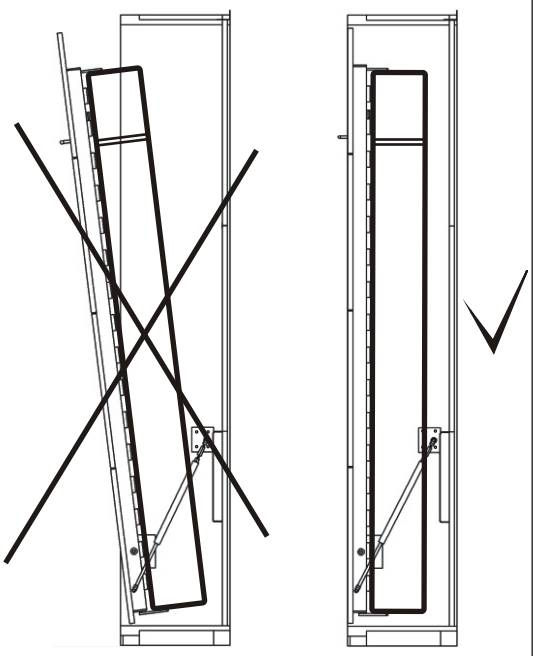

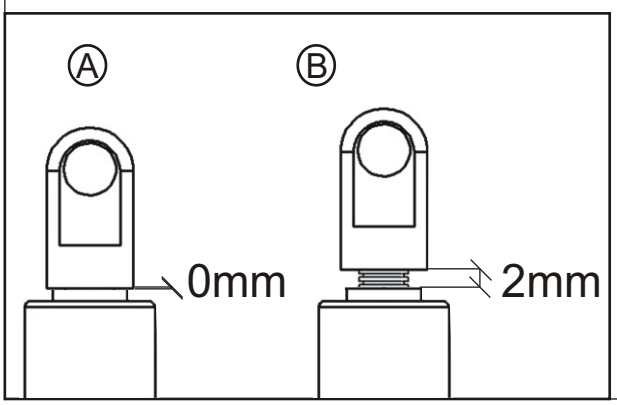

Nastavení rozteče pístů:

Při montáži výklopné postele použijeme písty, které jsou nastaveny jako na obrázku A. pokud dveře spolu s matrací nedovírají, nastavíme rozteč pístu lehkým rozevřením o cca 1 až 2mm.

Maximální rozevření je 2mm !!!

Pokud nastavíte větší rozteč, NEVRATNĚ poškodíte písty.

Na toto poškození se nevztahuje reklamace.

23.

Pomocí vrutů připevníme dorazovou lištu 20mm od přední hrany.

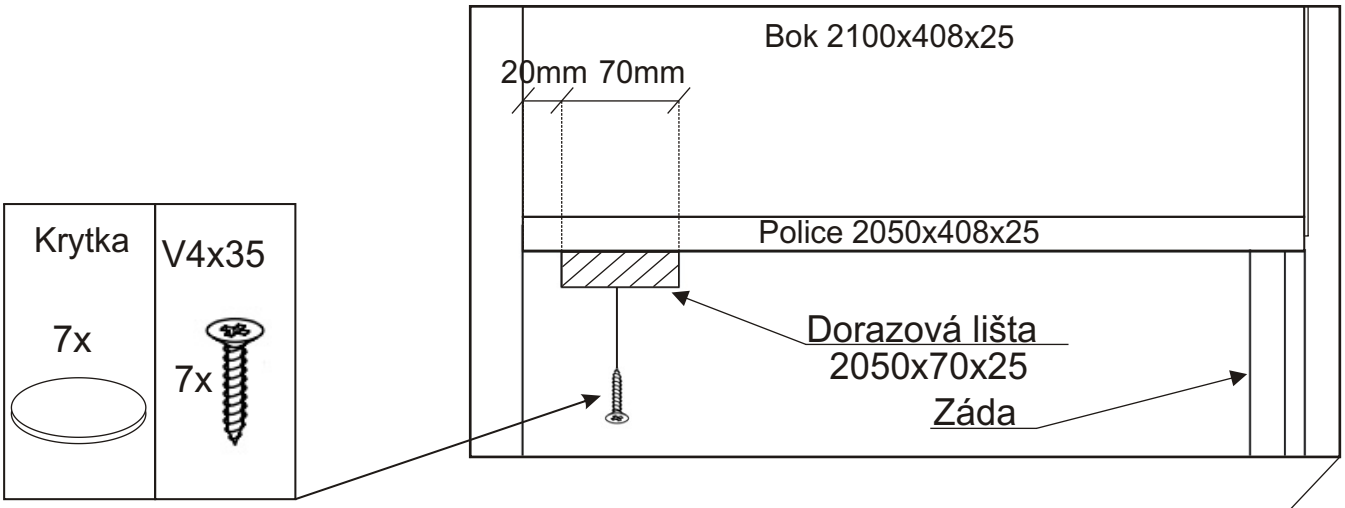

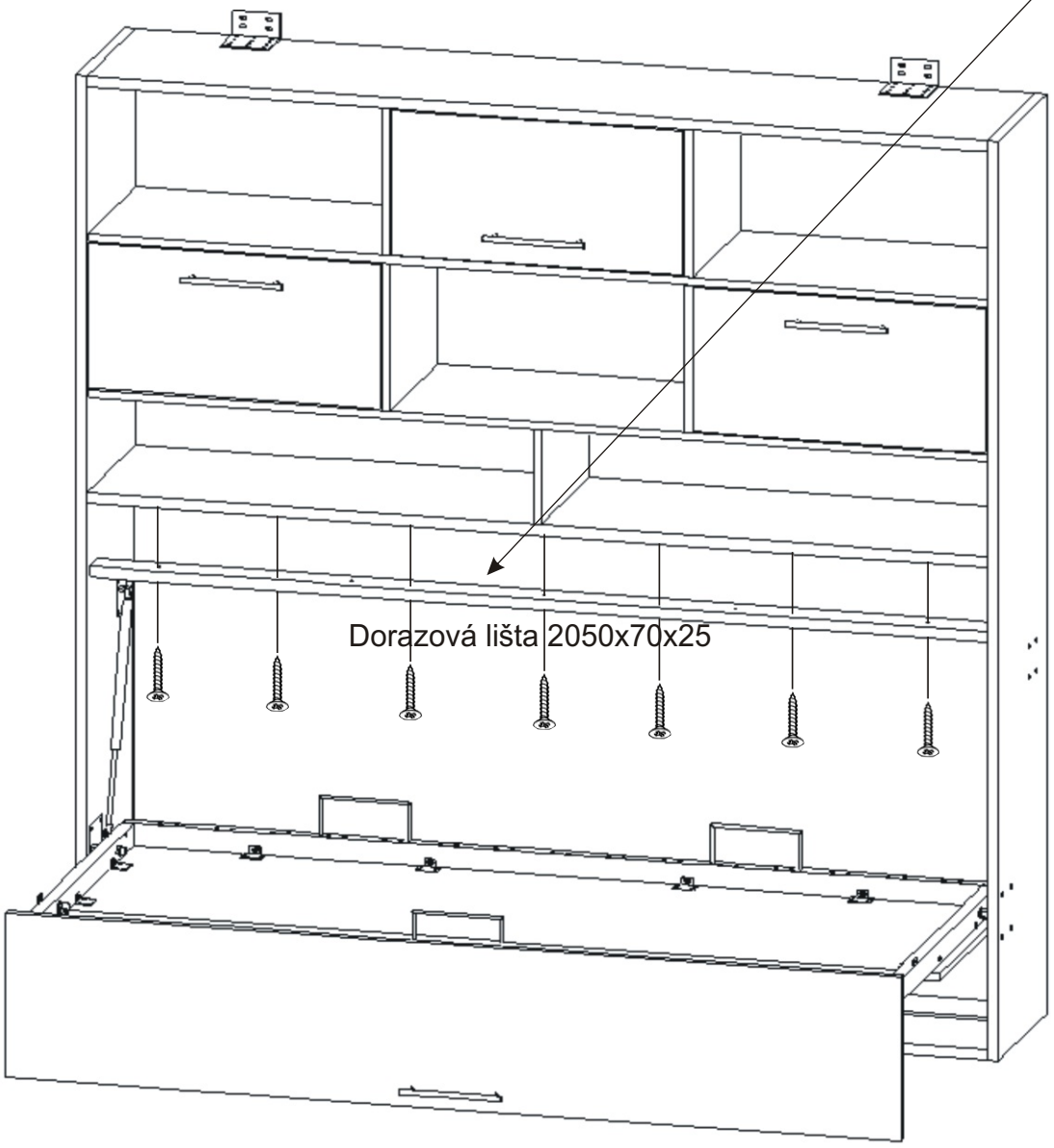

24.

Na bok korpusu postele přšroubujeme pod dorazovou lištu zarážky dveří.

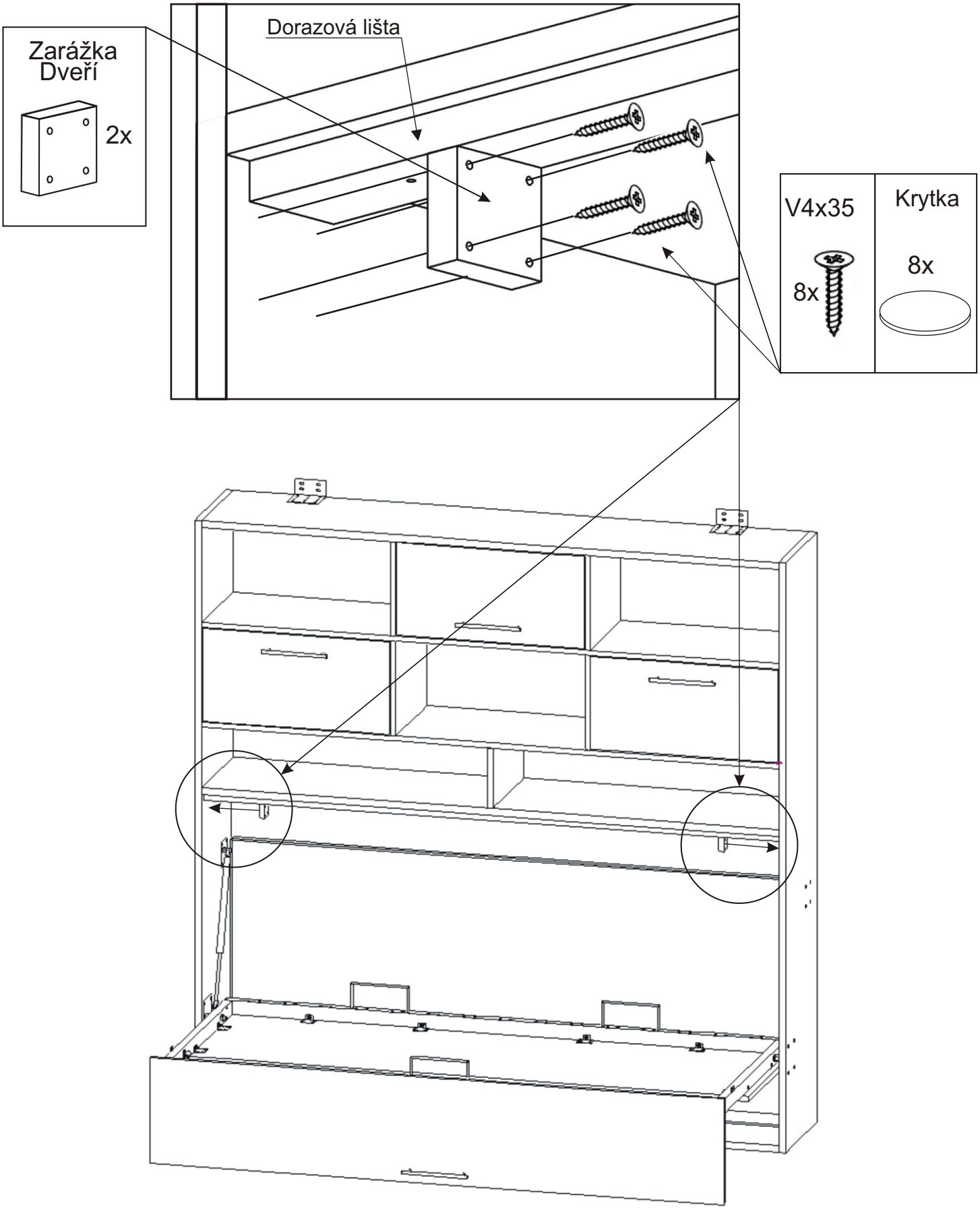

25.Nasazení lamel

Lamely
885mm

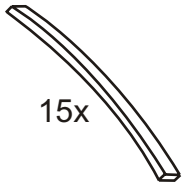

15x

Držák lamel

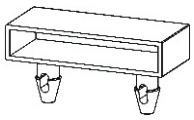

15x

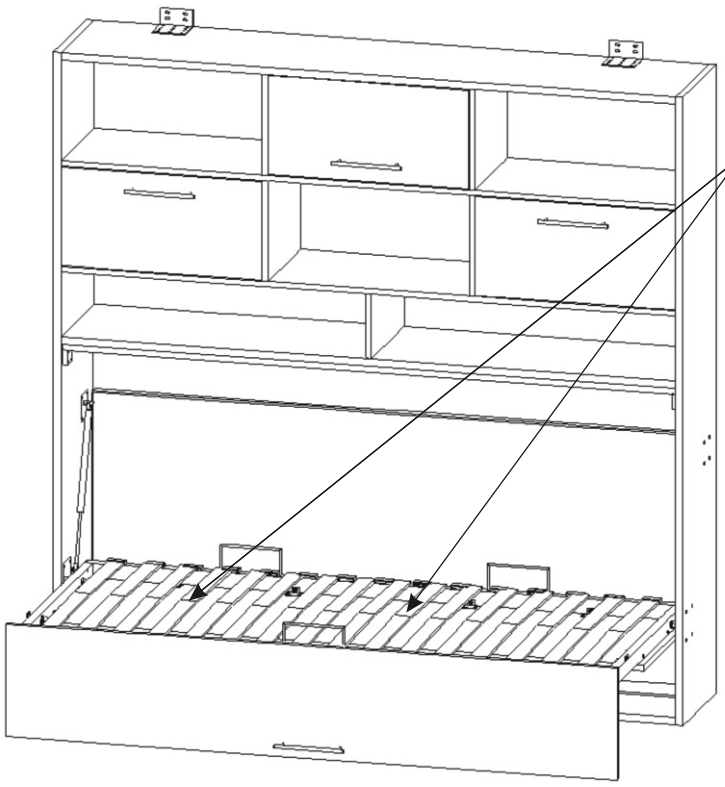

25.1.

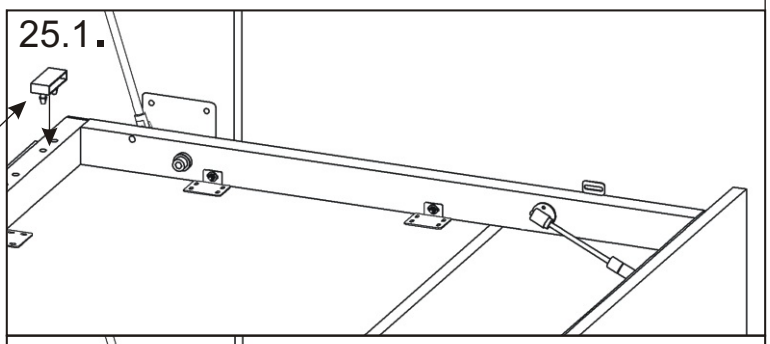

25.2.

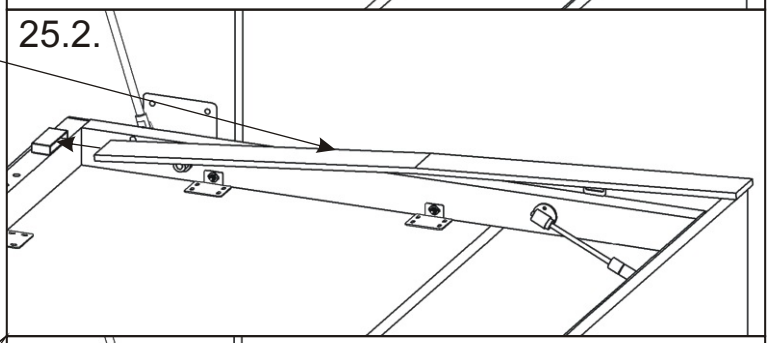

25.3.

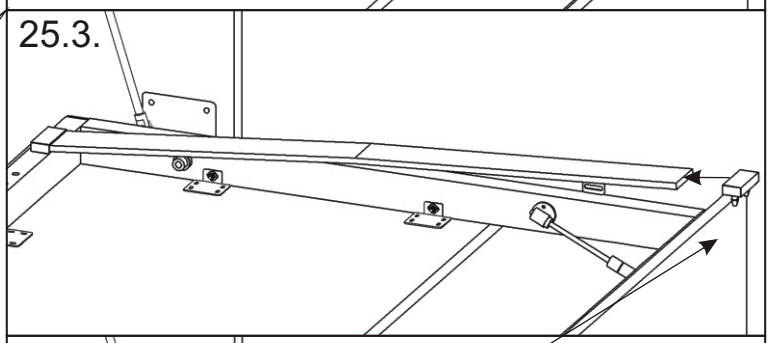

25.4.

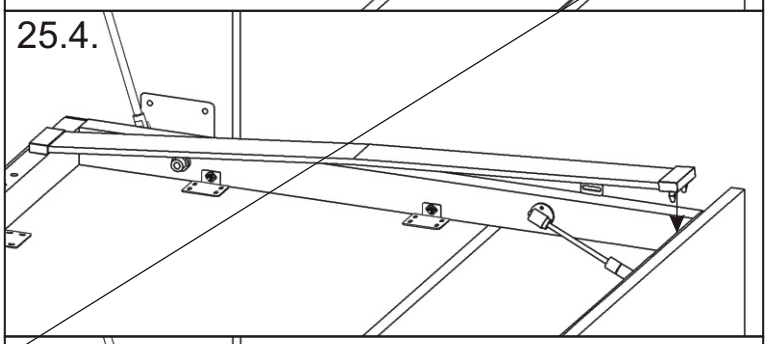

25.5.

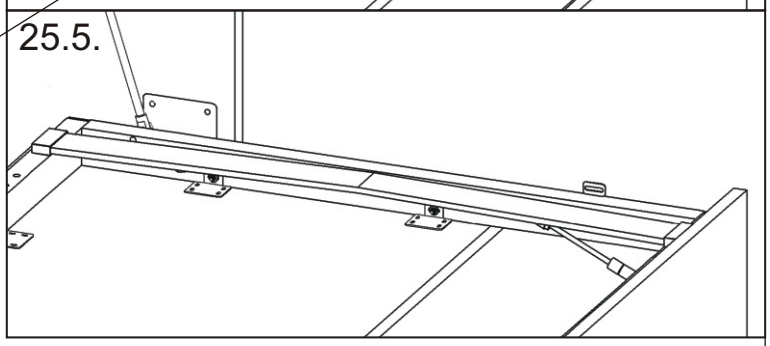

Držák lamel

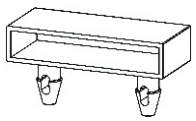

15x

26.

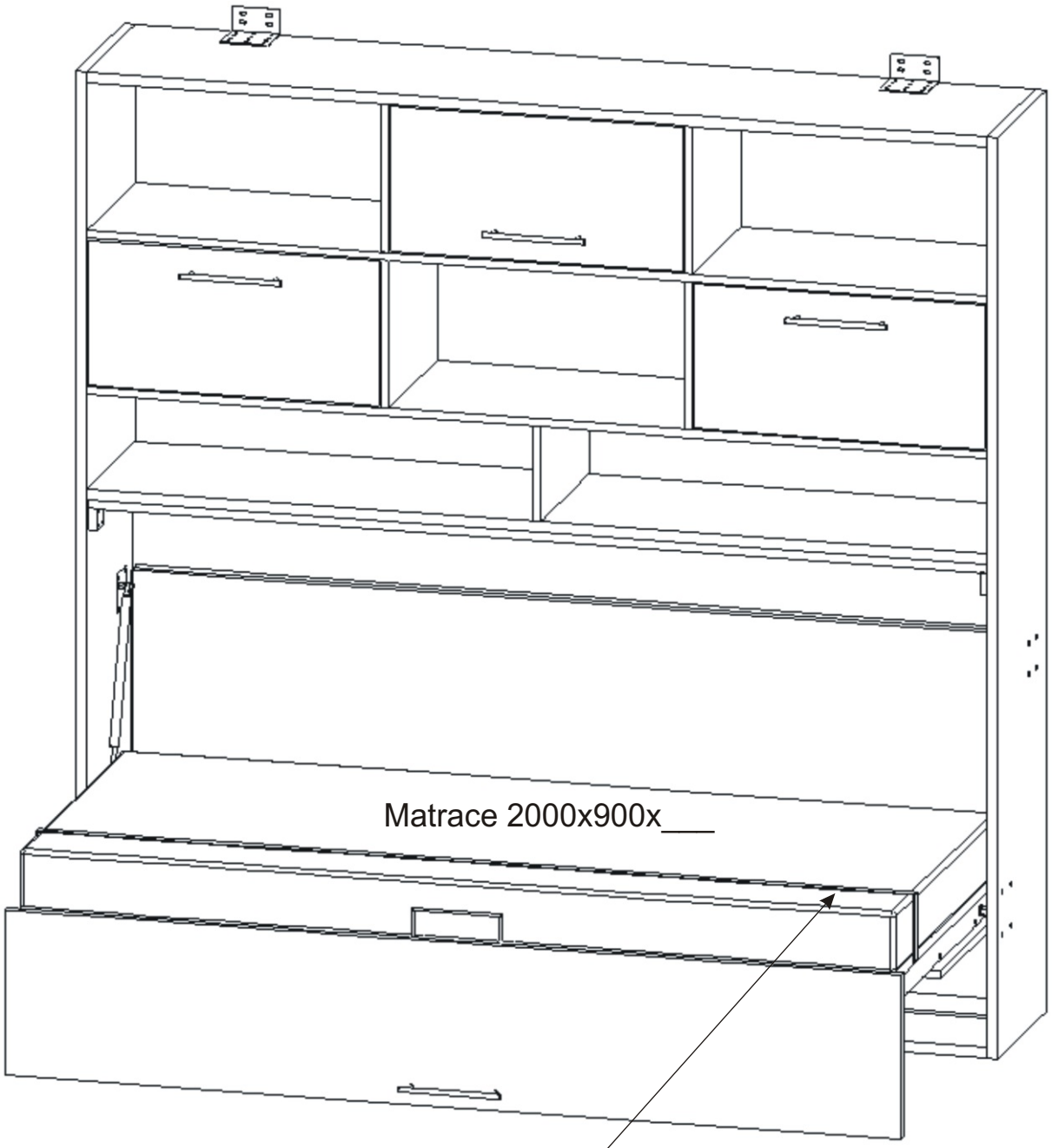

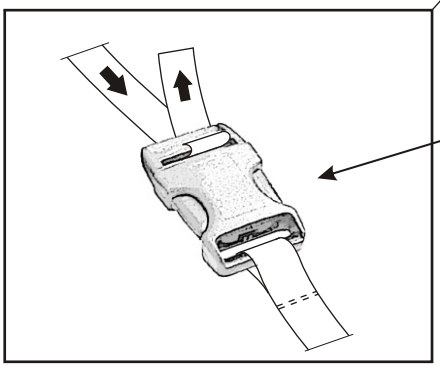

Popruh
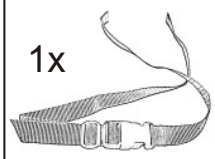
1x