Postel MEADOW 120,140,160,180

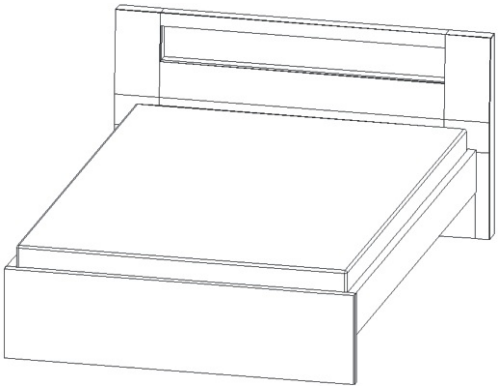

V 3,5x16	V 4x20	V 4x50	Rohový prvek 125x50x50	M6x16	Lamela
60x	4x	4x	4x, 65mm	16x	120 - 575mm 140 - 675mm 160 - 775mm 180 - 875mm 30x

Kovová vzpěra	Podložka ø 6,3	Středová noha 290mm	Lepidlo	Kolík
120 - 595mm 140 - 695mm 160 - 795mm 180 - 895mm 2x	4x	2x	1x	16x

Držák lamel	Hranolek
30x	2000x60x30 1x

1.

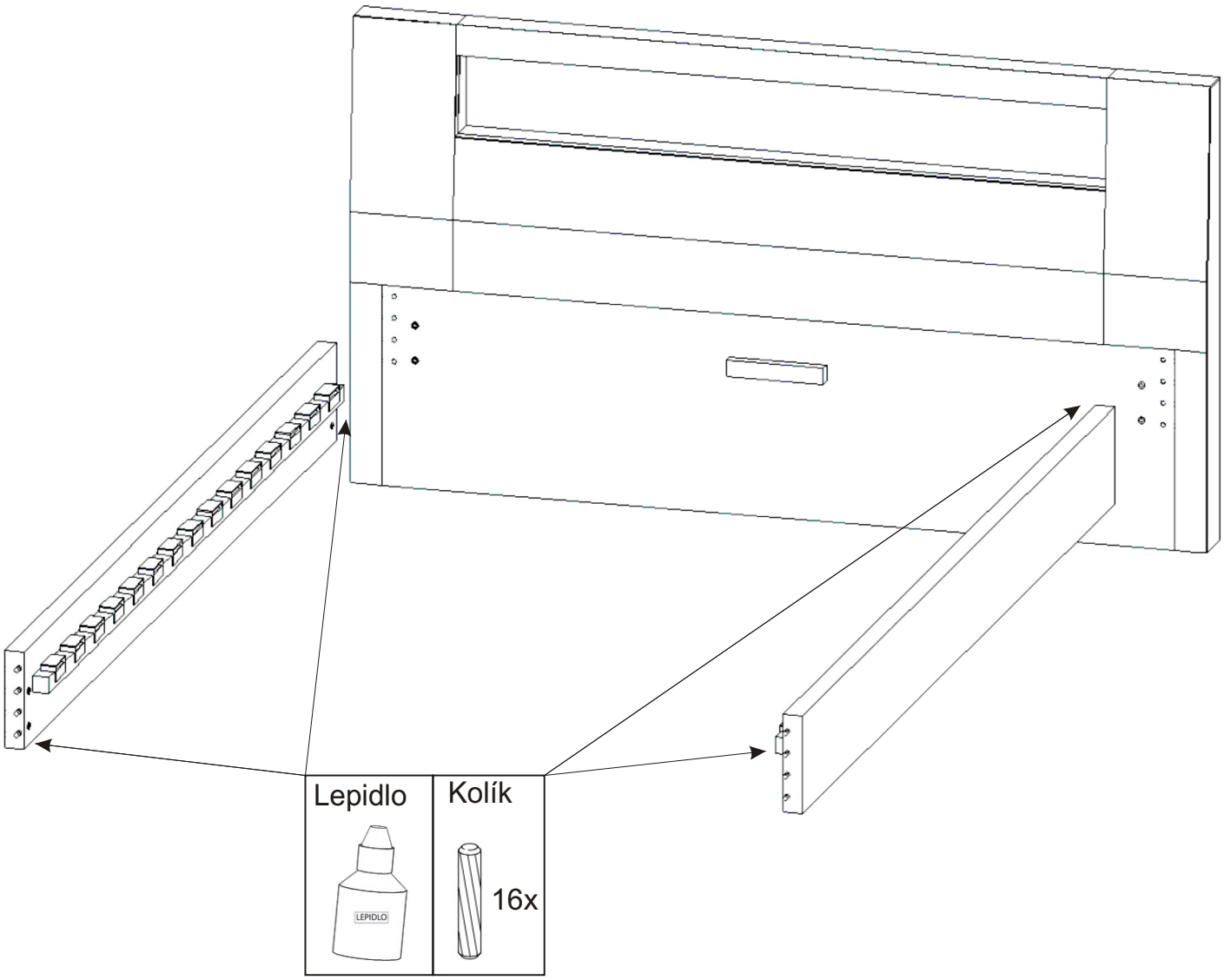

2.

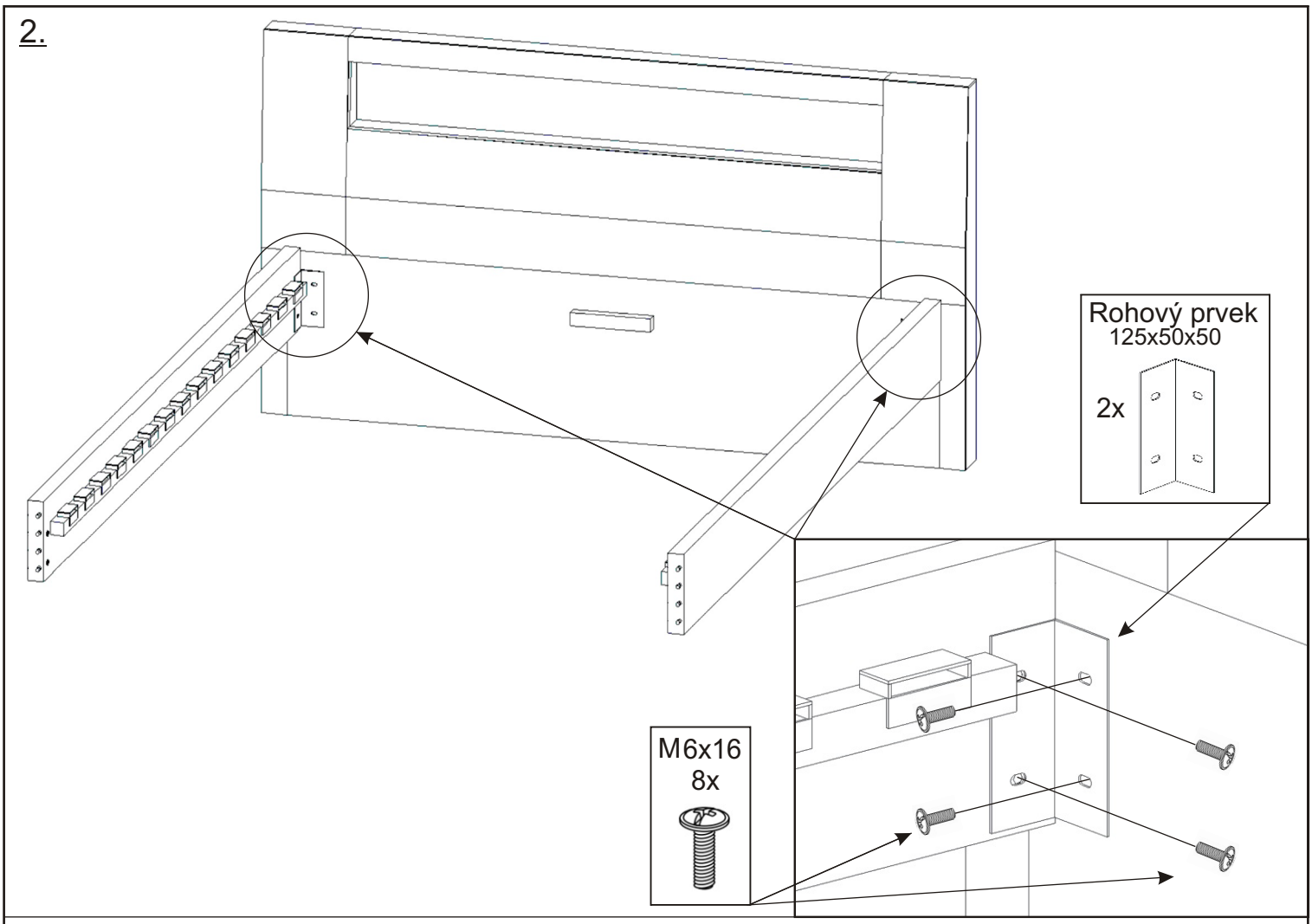
Rohový prvek
125x50x50
2x
M6x16
8x

3.

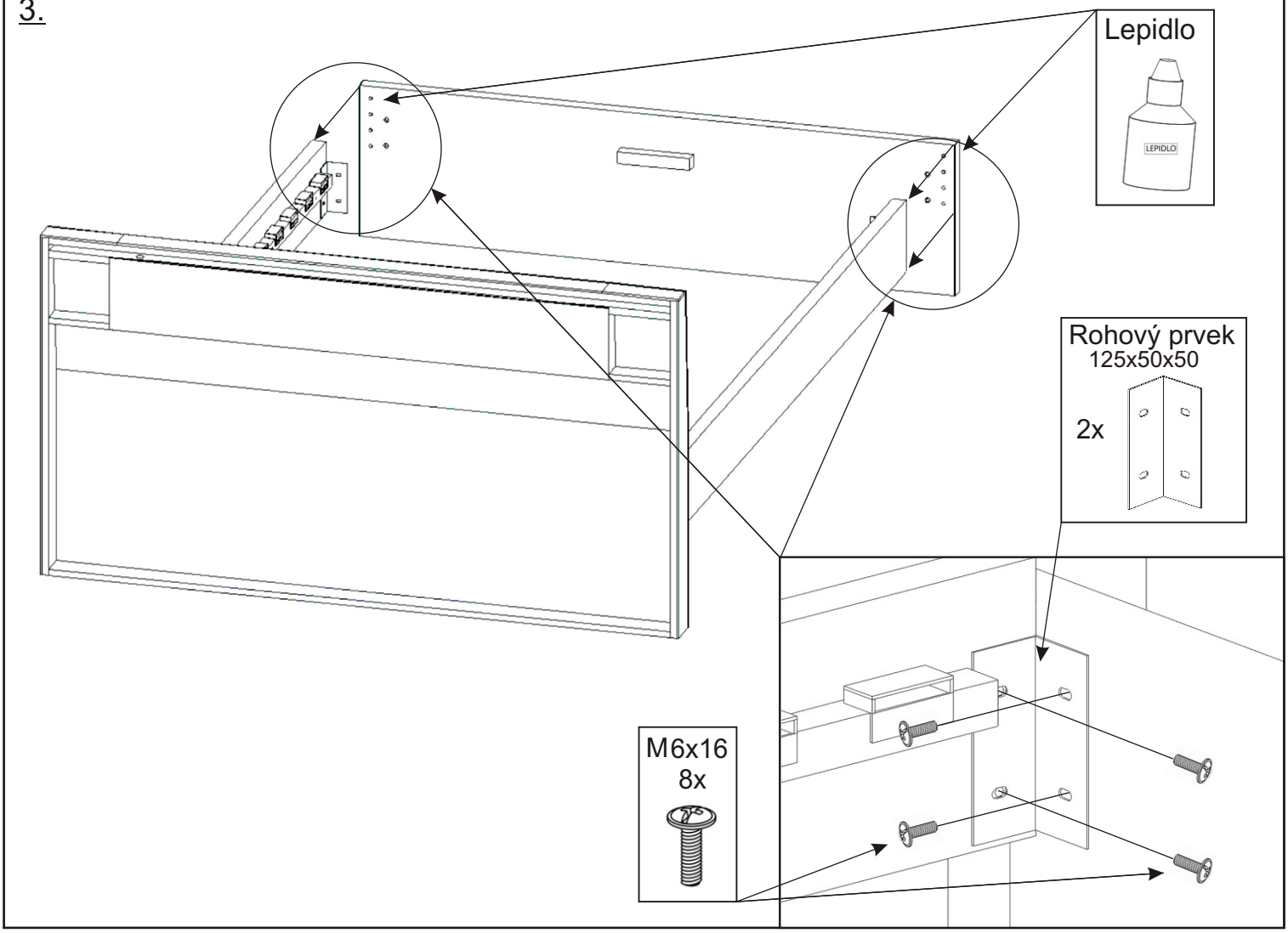
Lepidlo
LEPIDLO
Rohový prvek
125x50x50
2x
M6x16
8x

4.

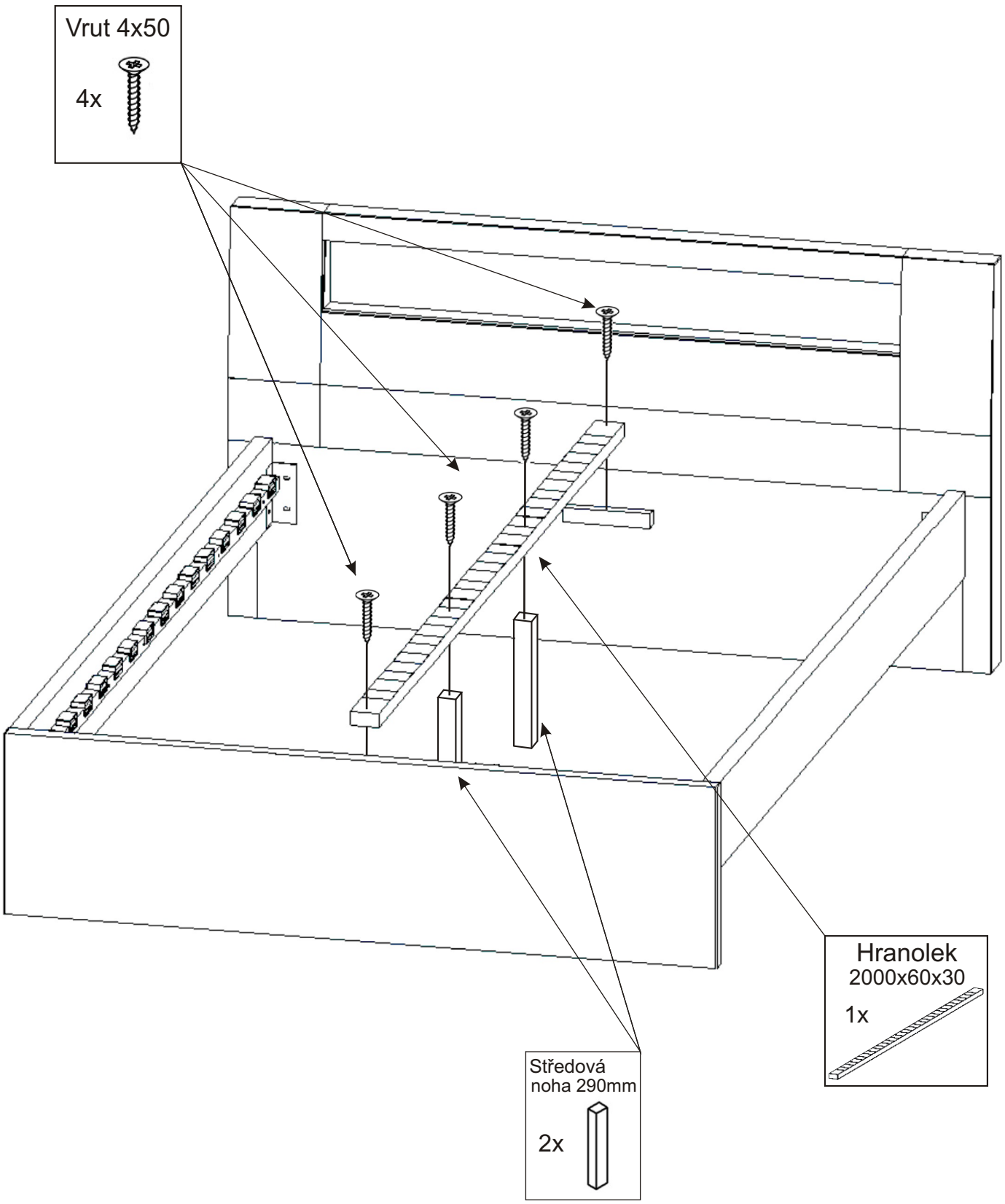

5.Nasazení lamel

5.1.

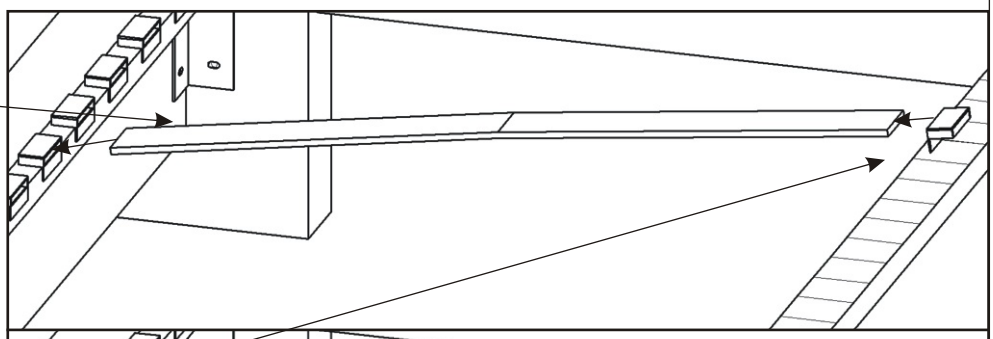

Lamela

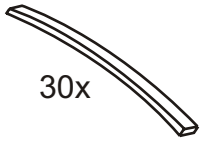

30x

5.2.

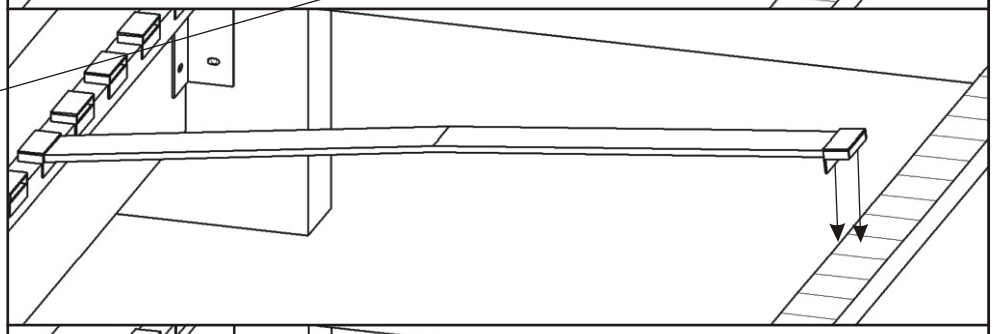

Držák lamel

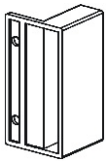

30x

5.3.

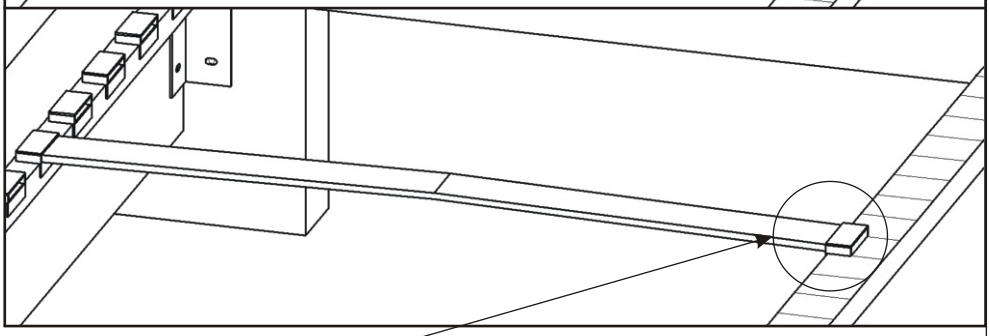

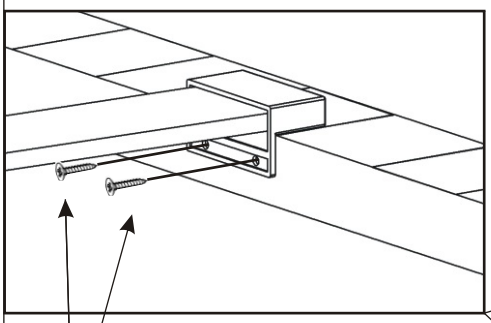

Vrut 3,5x16

60x

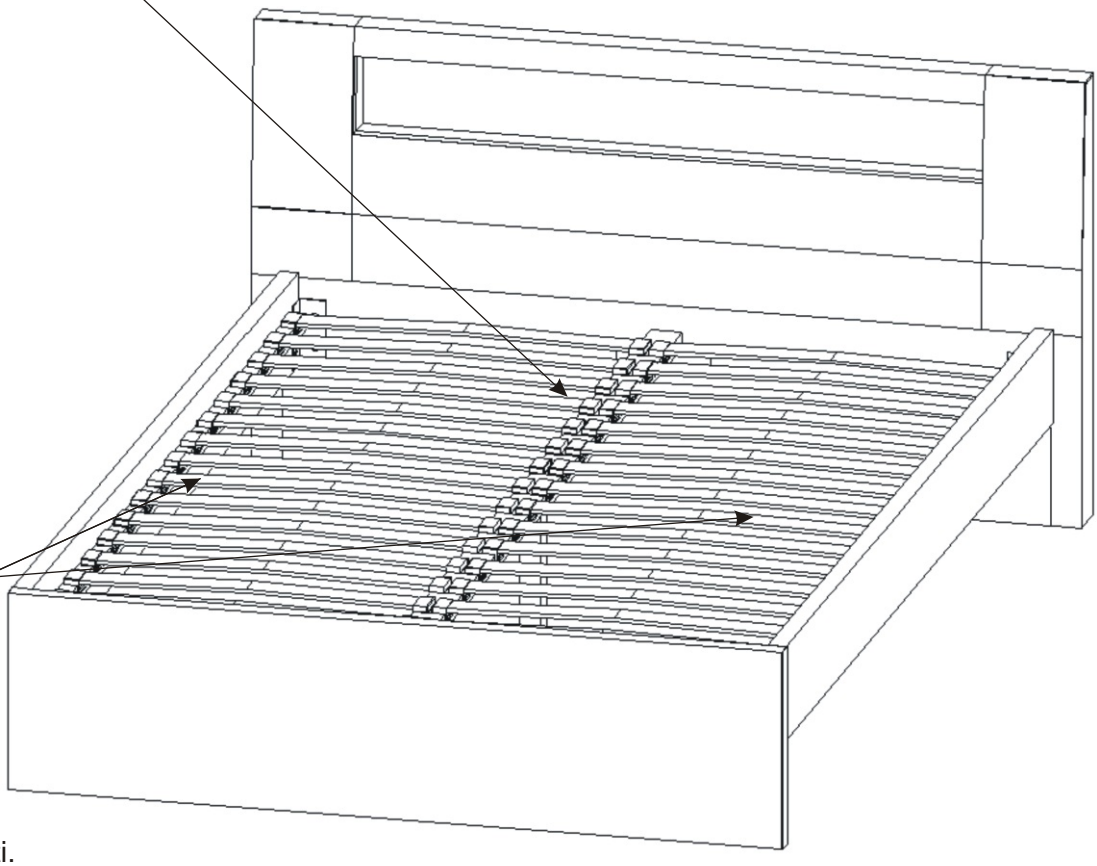

Podložka ø 6,3

4x

Vrut 4x20

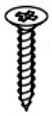

4x

Kovová vzpěra

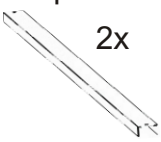

2x

Kovovou vzpěru připevníme ze spodní části.